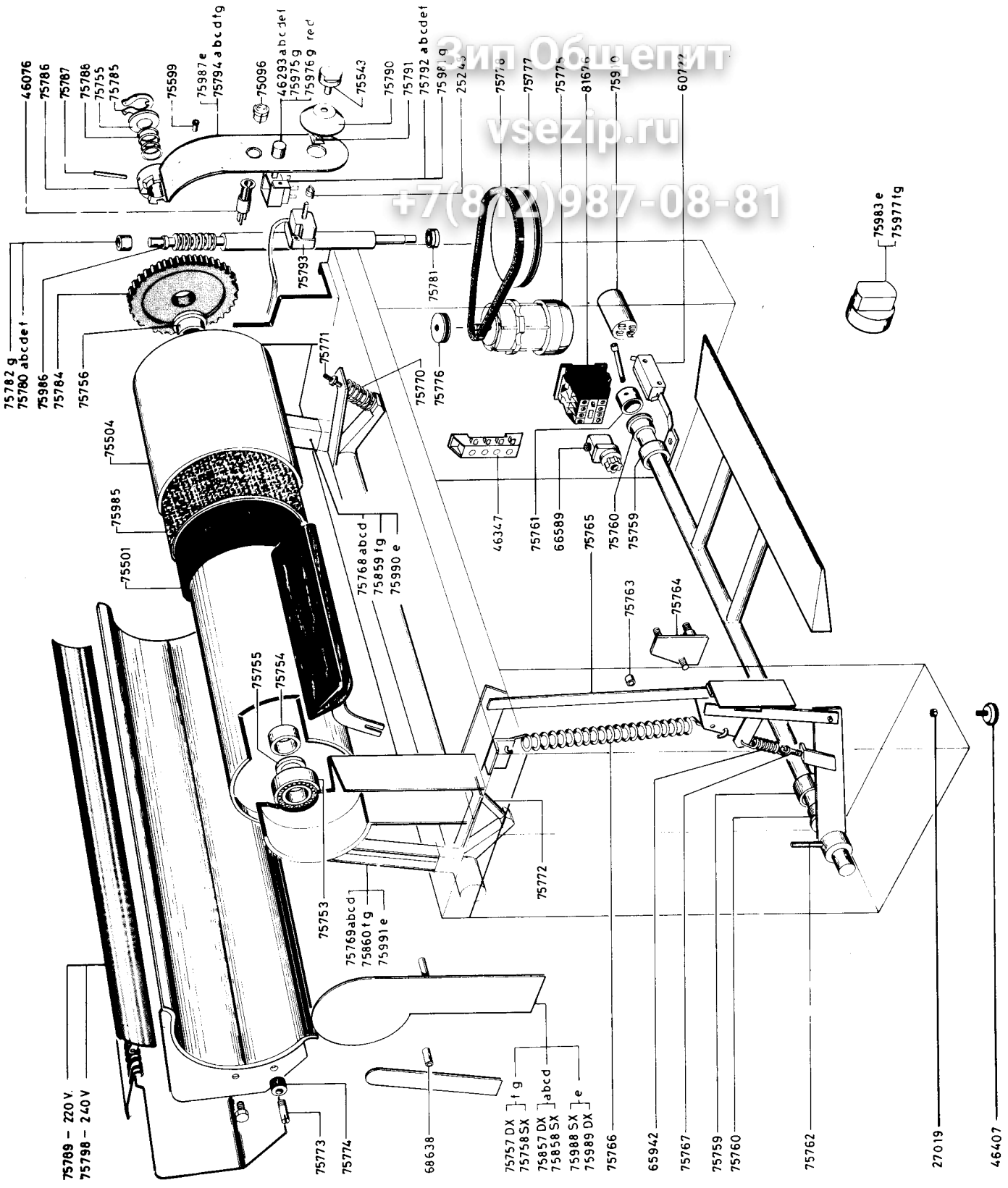

Зип Общепит
vsezip.ru
+7(812)987-08-81

TCR 1038 08.10 - 07a

MANGANI A RISCALDAMENTO ELETTRICO ELECTRICALLY HEATED FLAT IRONERS									RIF. REF.	Da matr. From serial N°
a	b	c	d	e	f	g				21 03 88
438 000 SPE 100/20		438 009 SPE 100/20 UK				728851 2010 S				

Zanussi Grandi Impianti S.p.A.
Via Cesare Battisti, 12 - 31015 Conegliano (TV)
Italy

© RIPRODUZIONE, ANCHE PARZIALE, VIETATA

Issued 03-88

08 | 10-07