Mantellatura
Body

Зип Общепит
vsezip.ru
+7(812)987-08-81

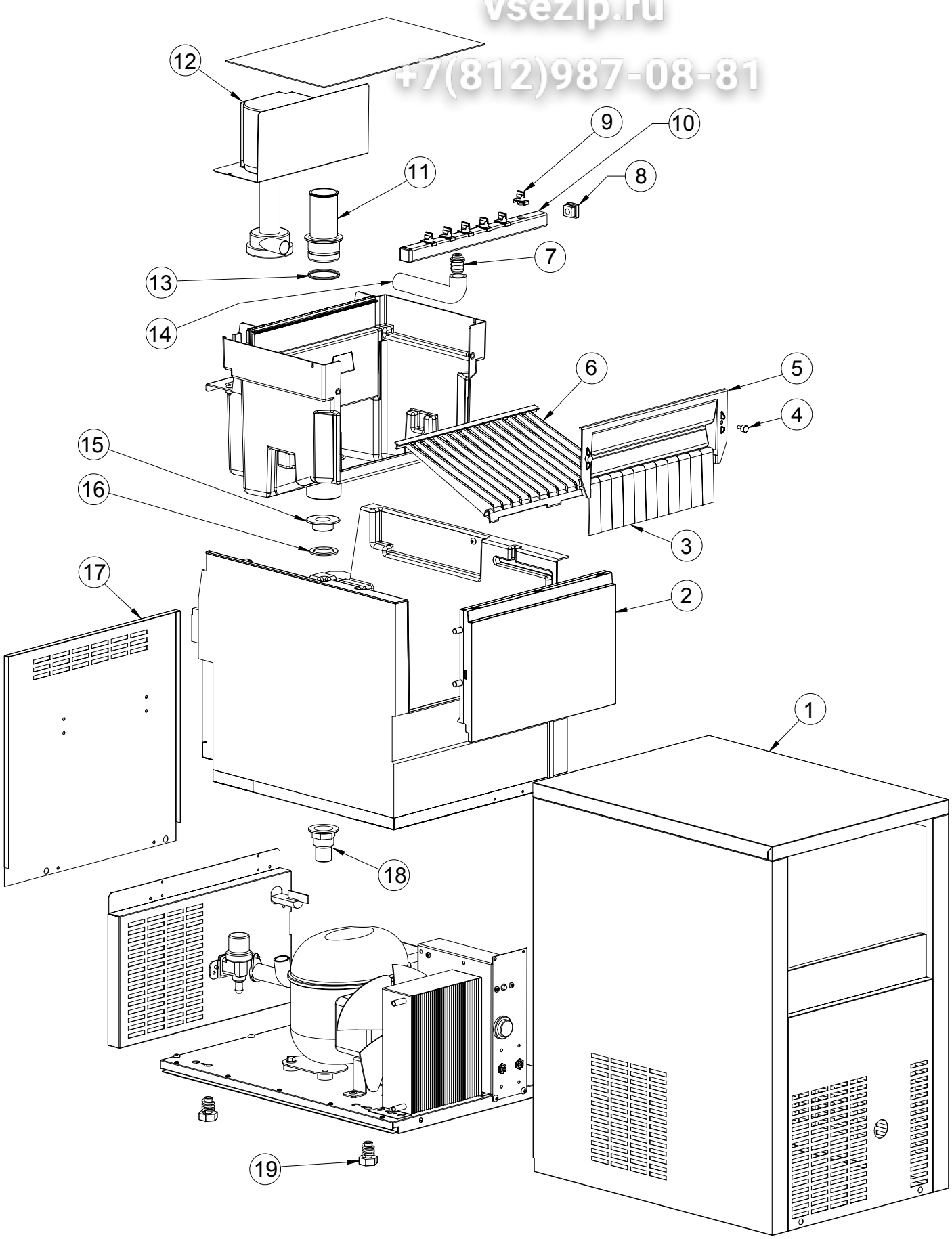

Mantellatura
Body

Зип Общепит
vsezip.ru
+7(812)987-08-81

POS.	CODICE	DESCRIZIONE	DESCRIPTION
1	K03474	ASS. MANTELLATURA	BODY ASSEMBLY
2	K03401	ASS. SPORTELLO	DOOR
3	K00008	BANDIERINA	FLAG
4	K00013	NOTTOLINO	PAWL
5	K03430	PANNELLO BANDIERINE	FLAG SUPPORT
6	K03453	SCIVOLO CUBETTI	CHUTE
7	K03450	TRONCHETTO RAMPA	PIPE CONNECTION
8	K03353	TAPPO RAMPA	PLUG
9	K03355	UGELLO	SPRAYER
10	K02896	ASS. RAMPA	SPRAYER BAR ASSEMBLY
11	K03394	TROPPOPIENO	OVERFLOW
12	K02939	POMPA ACQUA	WATER PUMP
13	K02940	O-RING TROPPOPIENO	OVERFLOW O-RING
14	K03462	MANICOTTO RAMPA	BAR PIPE
15	K00004	DADO PILETTA SCARICO	DRAIN SCREW NUT
16	K00003	GUARNIZIONE PILETTA	GASKET
17	K03442	PANNELLO POSTERIORE	BACK PANEL
18	K00039	PILETTA SCARICO	DRAIN PIPE
19	K01086	PIEDINO	FOOT

Impianto idrico - impianto refrigerante

Water system - cooling system

Зип Общепит
vsezip.ru
+7(812)987-08-81

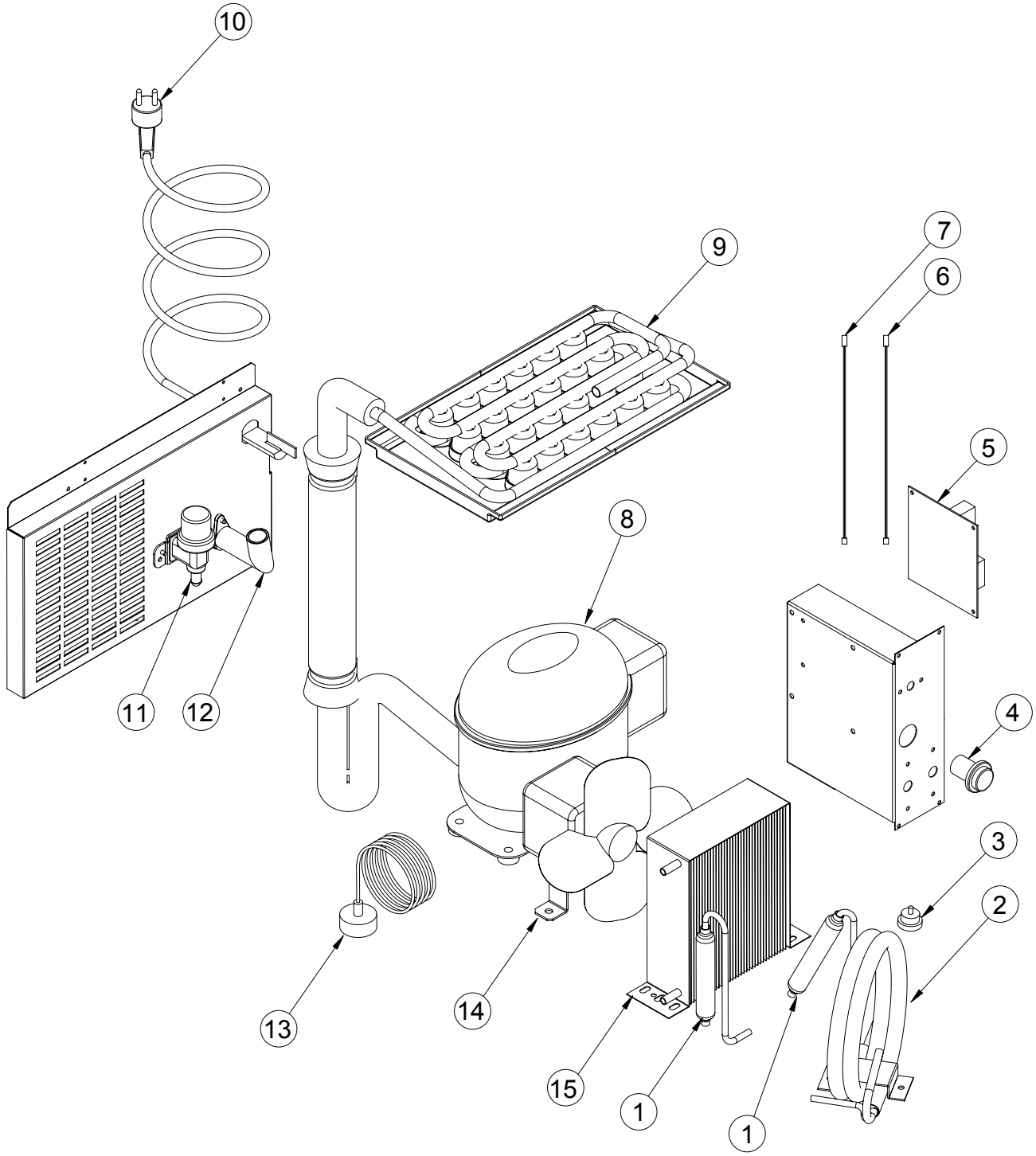

Impianto idrico - impianto refrigerante

Water system - cooling system

Зип Общепит
vsezip.ru
+7(812)987-08-81

POS.	CODICE	DESCRIZIONE	DESCRIPTION
1	K00199	FILTRO DISIDRATATORE	DRYER FILTER
2	K00278	CONDENSATORE ACQUA	WATER CONDENSER
3	K01913	TERM. SIC. CONDENSATORE	SAFETY THERMOSTAT
4	K02508	INTERRUTTORE	ON-OFF SWITCH
5	K04601	SCHEDA ELETTRONICA	ELECTRONIC BOARD
6	K01473	SONDA LIVELLO GHIACCIO	ICE LEVEL PROBE
7	K01472	SONDA EVAPORATORE	EVAPORATOR PROBE
8	K00200	COMPRESSORE	COMPRESSOR
9	K03560	EVAPORATORE	EVAPORATOR
10	K00032	CAVO ALIMENTAZIONE	POWER CORD
11	K01212	ELETTROVALVOLA ACQUA (ARIA)	WATER-VALVE (AIR)
	K01045	ELETTROVALVOLA ACQUA (ACQUA)	WATER-VALVE (WATER)
12	K01805	RACCORDO DI SCARICO (ARIA)	NIPPLE WATER OUTLET (AIR)
	K01806	RACCORDO DI SCARICO (ACQUA)	NIPPLE WATER OUTLET (WATER)
13	K02908	MINIPRESSOSTATO RAFFR.	COOLING PRESSURE SWITCH
14	K01380	ASS. MOTOVENTILATORE (ARIA)	FAN MOTOR (AIR)
15	K01223	CONDENSATORE ARIA	AIR CONDENSER

Mantellatura
Body

Зип Общепит
vsezip.ru
+7(812)987-08-81

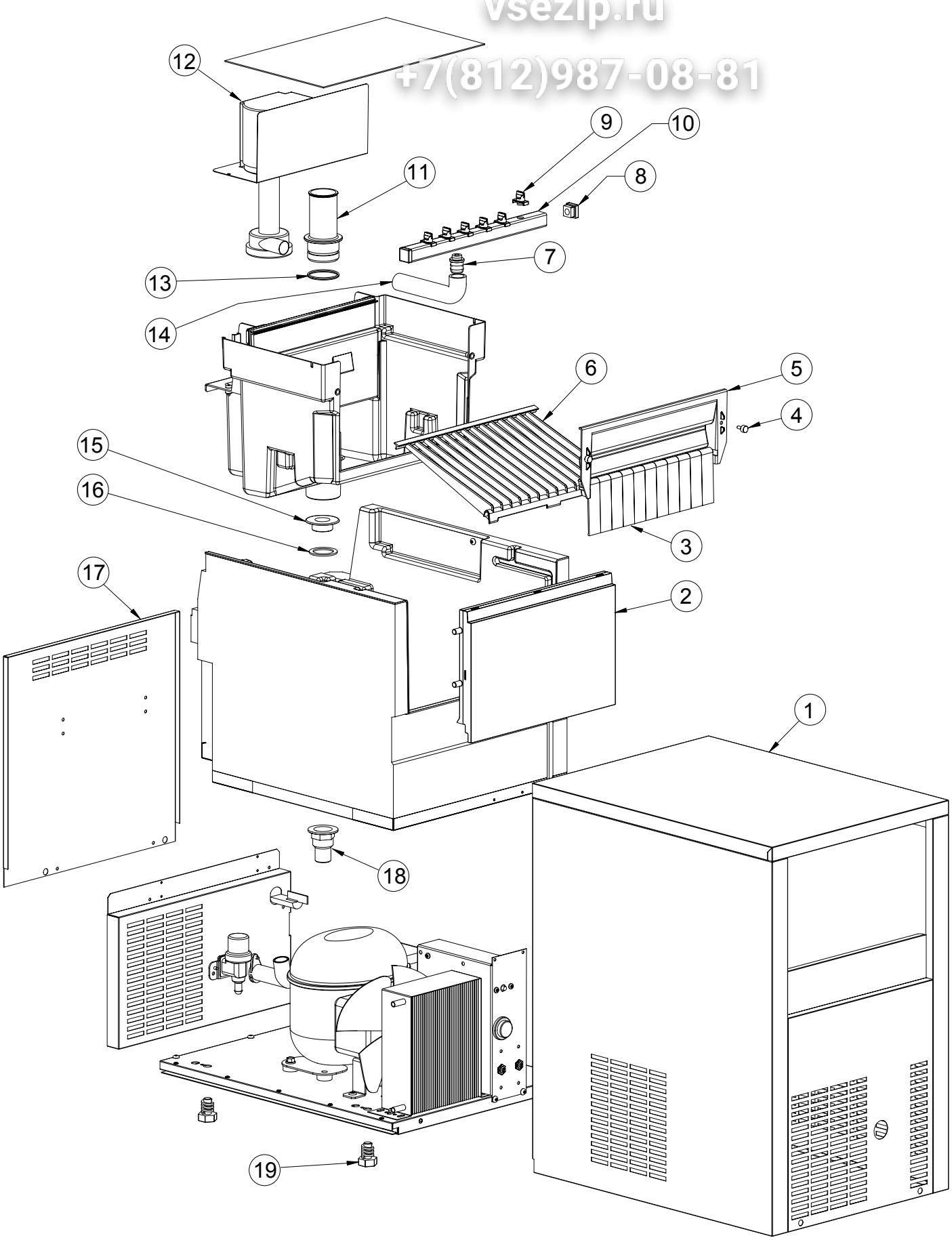

Mantellatura
Body

Зип Общепит
vsezip.ru
+7(812)987-08-81

POS.	CODICE	DESCRIZIONE	DESCRIPTION
1	K04554	ASS. MANTELLATURA	BODY ASSEMBLY
2	K03401	ASS. SPORTELLO	DOOR
3	K00008	BANDIERINA	FLAG
4	K00013	NOTTOLINO	PAWL
5	K03430	PANNELLO BANDIERINE	FLAG SUPPORT
6	K03453	SCIVOLO CUBETTI	CHUTE
7	K03450	TRONCHETTO RAMPA	PIPE CONNECTION
8	K03353	TAPPO RAMPA	PLUG
9	K03355	UGELLO	SPRAYER
10	K02896	ASS. RAMPA	SPRAYER BAR ASSEMBLY
11	K03394	TROPPOPIENO	OVERFLOW
12	K02939	POMPA ACQUA	WATER PUMP
13	K02940	O-RING TROPPOPIENO	OVERFLOW O-RING
14	K03462	MANICOTTO RAMPA	BAR PIPE
15	K00004	DADO PILETTA SCARICO	DRAIN SCREW NUT
16	K00003	GUARNIZIONE PILETTA	GASKET
17	K03442	PANNELLO POSTERIORE	BACK PANEL
18	K00039	PILETTA SCARICO	DRAIN PIPE
19	K01086	PIEDINO	FOOT

Impianto idrico - impianto refrigerante

Water system - cooling system

Зип Общепит
vsezip.ru
+7(812)987-08-81

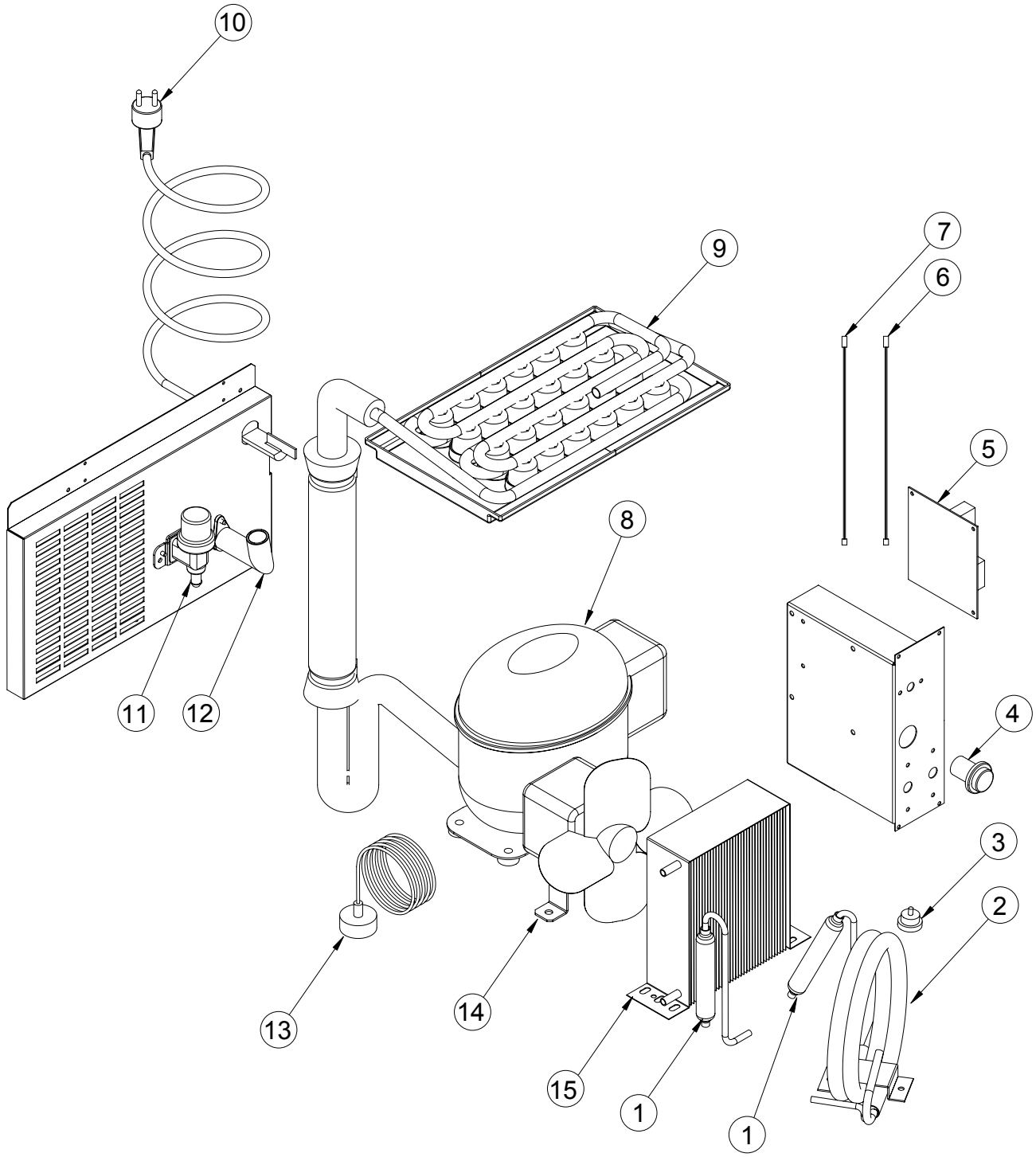

Impianto idrico - impianto refrigerante

Water system - cooling system

Зип Общепит
vsezip.ru
+7(812)987-08-81

POS.	CODICE	DESCRIZIONE	DESCRIPTION
1	K00199	FILTRO DISIDRATATORE	DRYER FILTER
2	K00278	CONDENSATORE ACQUA	WATER CONDENSER
3	K01913	TERM. SIC. CONDENSATORE	SAFETY THERMOSTAT
4	K02508	INTERRUTTORE	ON-OFF SWITCH
5	K04601	SCHEDA ELETTRONICA	ELECTRONIC BOARD
6	K01473	SONDA LIVELLO GHIACCIO	ICE LEVEL PROBE
7	K01472	SONDA EVAPORATORE	EVAPORATOR PROBE
8	K00200	COMPRESSORE	COMPRESSOR
9	K03560	EVAPORATORE	EVAPORATOR
10	K00032	CAVO ALIMENTAZIONE	POWER CORD
11	K01212	ELETTROVALVOLA ACQUA (ARIA)	WATER-VALVE (AIR)
	K01045	ELETTROVALVOLA ACQUA (ACQUA)	WATER-VALVE (WATER)
12	K01805	RACCORDO DI SCARICO (ARIA)	NIPPLE WATER OUTLET (AIR)
	K01806	RACCORDO DI SCARICO (ACQUA)	NIPPLE WATER OUTLET (WATER)
13	K02908	MINIPRESSOSTATO RAFFR.	COOLING PRESSURE SWITCH
14	K01380	ASS. MOTOVENTILATORE (ARIA)	FAN MOTOR (AIR)
15	K01223	CONDENSATORE ARIA	AIR CONDENSER

Mantellatura
Body

Зип Общепит
vsezip.ru
+7(812)987-08-81

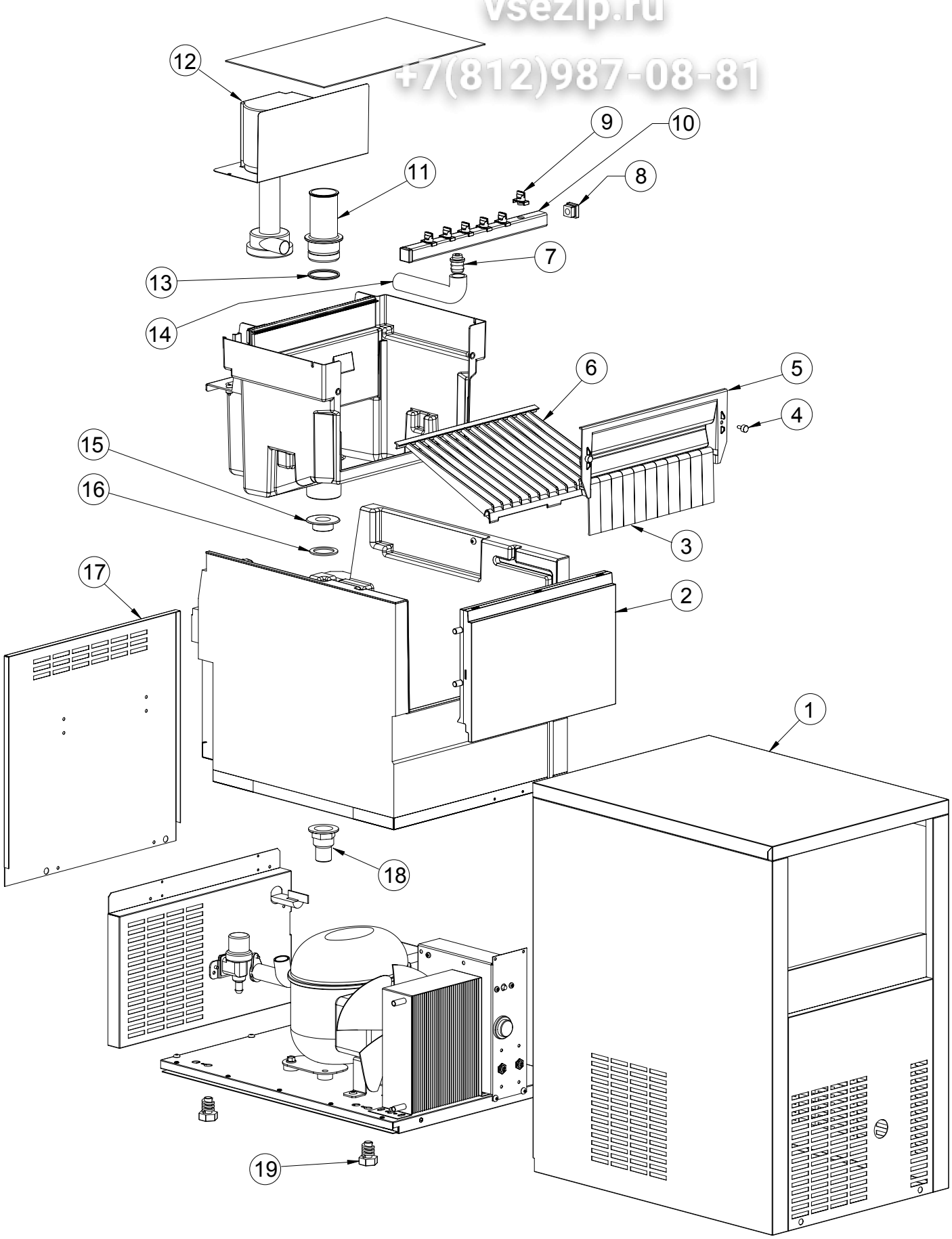

Mantellatura
Body

Зип Общепит
vsezip.ru
+7(812)987-08-81

POS.	CODICE	DESCRIZIONE	DESCRIPTION
1	K03474	ASS. MANTELLATURA	BODY ASSEMBLY
2	K03401	ASS. SPORTELLO	DOOR
3	K00008	BANDIERINA	FLAG
4	K00013	NOTTOLINO	PAWL
5	K03430	PANNELLO BANDIERINE	FLAG SUPPORT
6	K03453	SCIVOLO CUBETTI	CHUTE
7	K03450	TRONCHETTO RAMPA	PIPE CONNECTION
8	K03353	TAPPO RAMPA	PLUG
9	K03355	UGELLO	SPRAYER
10	K04289	ASS. RAMPA	SPRAYER BAR ASSEMBLY
11	K03394	TROPPOPIENO	OVERFLOW
12	K02939	POMPA ACQUA	WATER PUMP
13	K02940	O-RING TROPPOPIENO	OVERFLOW O-RING
14	K03462	MANICOTTO RAMPA	BAR PIPE
15	K00004	DADO PILETTA SCARICO	DRAIN SCREW NUT
16	K00003	GUARNIZIONE PILETTA	GASKET
17	K03442	PANNELLO POSTERIORE	BACK PANEL
18	K00039	PILETTA SCARICO	DRAIN PIPE
19	K01086	PIEDINO	FOOT

Impianto idrico - impianto refrigerante

Water system - cooling system

Зип Общепит
vsezip.ru
+7(812)987-08-81

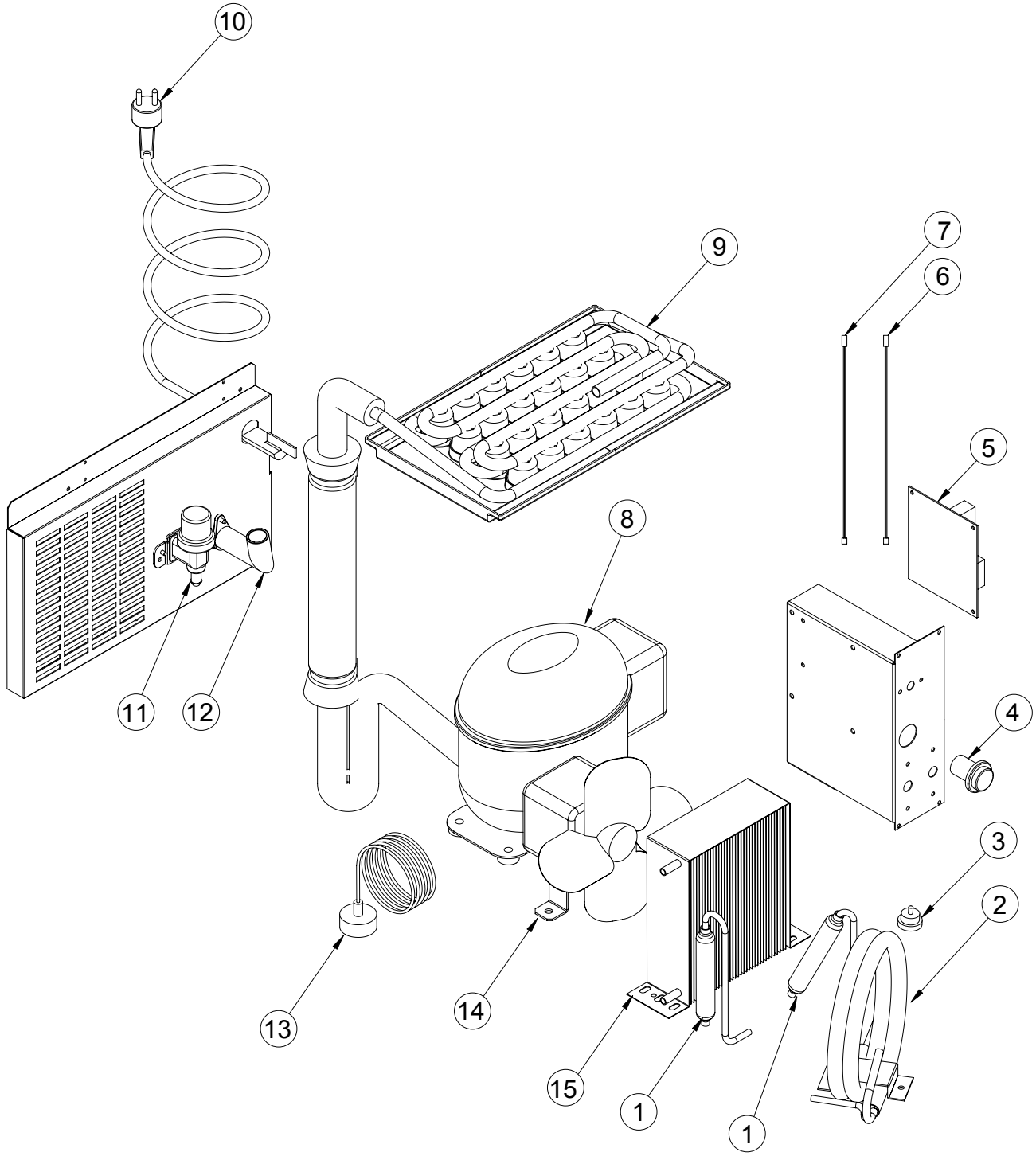

Impianto idrico - impianto refrigerante

Water system - cooling system

Зип Общепит
vsezip.ru
+7(812)987-08-81

POS.	CODICE	DESCRIZIONE	DESCRIPTION
1	K00199	FILTRO DISIDRATATORE	DRYER FILTER
2	K00278	CONDENSATORE ACQUA	WATER CONDENSER
3	K01913	TERM. SIC. CONDENSATORE	SAFETY THERMOSTAT
4	K02508	INTERRUTTORE	ON-OFF SWITCH
5	K04601	SCHEDA ELETTRONICA	ELECTRONIC BOARD
6	K01473	SONDA LIVELLO GHIACCIO	ICE LEVEL PROBE
7	K01472	SONDA EVAPORATORE	EVAPORATOR PROBE
8	K00200	COMPRESSORE	COMPRESSOR
9	K04121	EVAPORATORE	EVAPORATOR
10	K00032	CAVO ALIMENTAZIONE	POWER CORD
11	K01212	ELETTROVALVOLA ACQUA (ARIA)	WATER-VALVE (AIR)
	K01045	ELETTROVALVOLA ACQUA (ACQUA)	WATER-VALVE (WATER)
12	K01805	RACCORDO DI SCARICO (ARIA)	NIPPLE WATER OUTLET (AIR)
	K01806	RACCORDO DI SCARICO (ACQUA)	NIPPLE WATER OUTLET (WATER)
13	K02908	MINIPRESSOSTATO RAFFR.	COOLING PRESSURE SWITCH
14	K01380	ASS. MOTOVENTILATORE (ARIA)	FAN MOTOR (AIR)
15	K01223	CONDENSATORE ARIA	AIR CONDENSER

Mantellatura
Body

Зип Общепит
vsezip.ru
+7(812)987-08-81

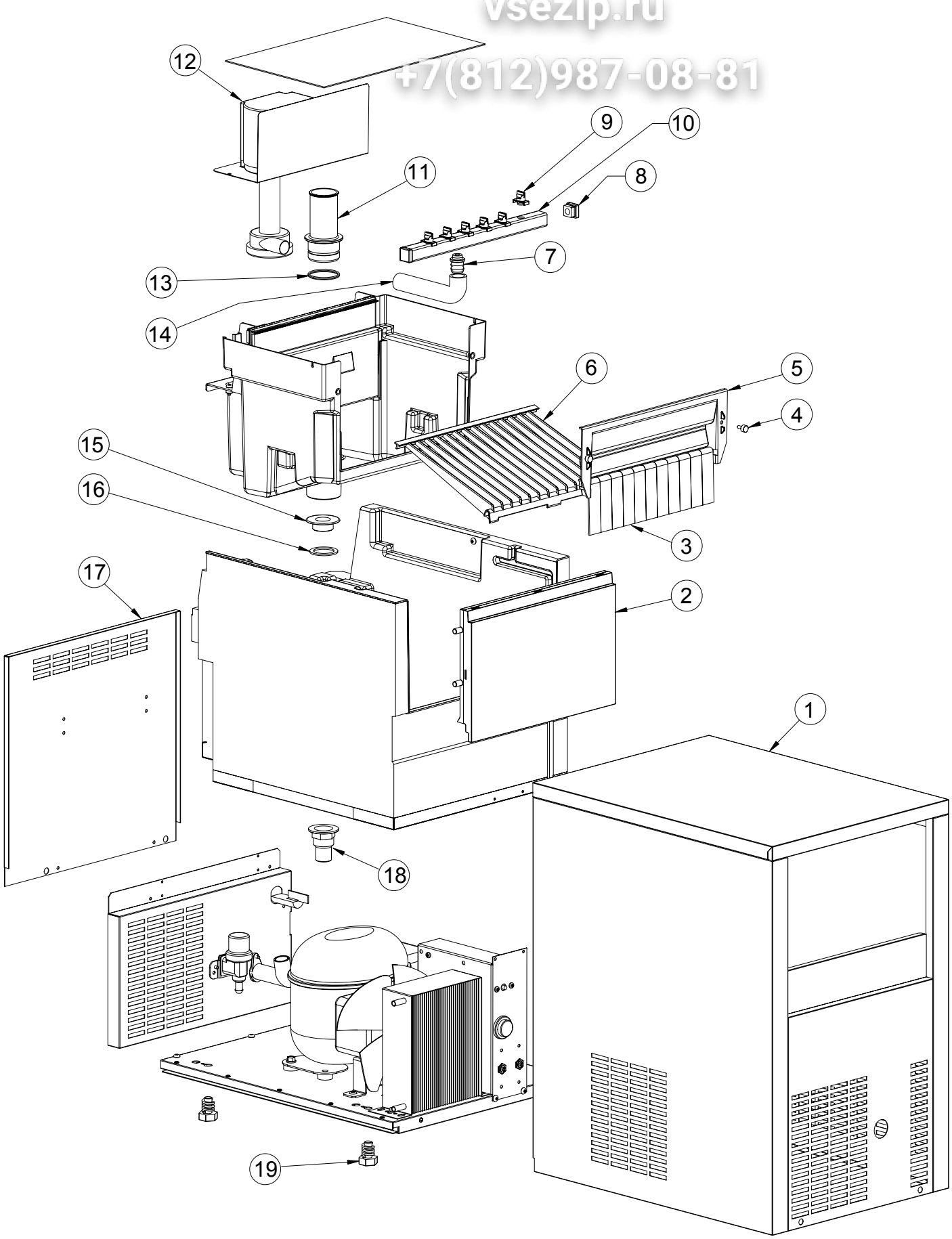

Mantellatura
Body

Зип Общепит
vsezip.ru
+7(812)987-08-81

POS.	CODICE	DESCRIZIONE	DESCRIPTION
1	K03556	ASS. MANTELLATURA	BODY ASSEMBLY
2	K03401	ASS. SPORTELLO	DOOR
3	K00008	BANDIERINA	FLAG
4	K00013	NOTTOLINO	PAWL
5	K03430	PANNELLO BANDIERINE	FLAG SUPPORT
6	K03453	SCIVOLO CUBETTI	CHUTE
7	K03450	TRONCHETTO RAMPA	PIPE CONNECTION
8	K03353	TAPPO RAMPA	PLUG
9	K03355	UGELLO	SPRAYER
10	K04289	ASS. RAMPA	SPRAYER BAR ASSEMBLY
11	K03394	TROPPOPIENO	OVERFLOW
12	K02939	POMPA ACQUA	WATER PUMP
13	K02940	O-RING TROPPOPIENO	OVERFLOW O-RING
14	K03462	MANICOTTO RAMPA	BAR PIPE
15	K00004	DADO PILETTA SCARICO	DRAIN SCREW NUT
16	K00003	GUARNIZIONE PILETTA	GASKET
17	K03552	PANNELLO POSTERIORE	BACK PANEL
18	K00039	PILETTA SCARICO	DRAIN PIPE
19	K01086	PIEDINO	FOOT

Impianto idrico - impianto refrigerante

Water system - cooling system

Зип Общепит
vsezip.ru
+7(812)987-08-81

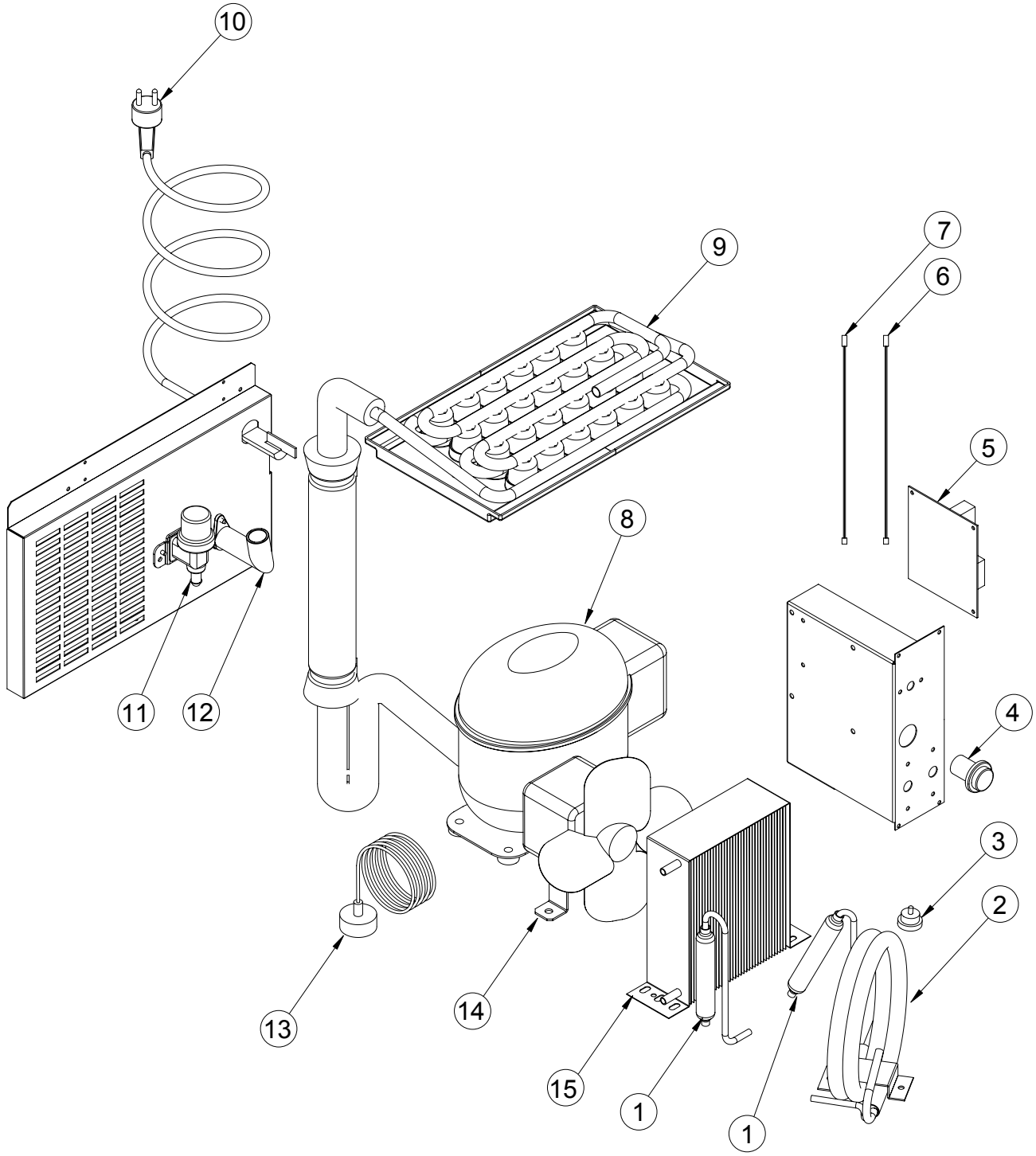

Impianto idrico - impianto refrigerante

Water system - cooling system

Зип Общепит
vsezip.ru
+7(812)987-08-81

POS.	CODICE	DESCRIZIONE	DESCRIPTION
1	K00199	FILTRO DISIDRATATORE	DRYER FILTER
2	K00112	CONDENSATORE ACQUA	WATER CONDENSER
3	K01913	TERM. SIC. CONDENSATORE	SAFETY THERMOSTAT
4	K02508	INTERRUTTORE	ON-OFF SWITCH
5	K04601	SCHEDA ELETTRONICA	ELECTRONIC BOARD
6	K01473	SONDA LIVELLO GHIACCIO	ICE LEVEL PROBE
7	K01472	SONDA EVAPORATORE	EVAPORATOR PROBE
8	K00202	COMPRESSORE	COMPRESSOR
9	K04121	EVAPORATORE	EVAPORATOR
10	K00032	CAVO ALIMENTAZIONE	POWER CORD
11	K01212	ELETTROVALVOLA ACQUA (ARIA)	WATER-VALVE (AIR)
	K00204	ELETTROVALVOLA ACQUA (ACQUA)	WATER-VALVE (WATER)
12	K01805	RACCORDO DI SCARICO (ARIA)	NIPPLE WATER OUTLET (AIR)
	K01806	RACCORDO DI SCARICO (ACQUA)	NIPPLE WATER OUTLET (WATER)
13	K02908	MINIPRESSOSTATO RAFFR.	COOLING PRESSURE SWITCH
14	K04102	ASS. MOTOVENTILATORE (ARIA)	FAN MOTOR (AIR)
	K04101	ASS. MOTOVENTILATORE (ACQUA)	FAN MOTOR (WATER)
15	K01665	CONDENSATORE ARIA	AIR CONDENSER

Mantellatura
Body

Зип Общепит
vsezip.ru
+7(812)987-08-81

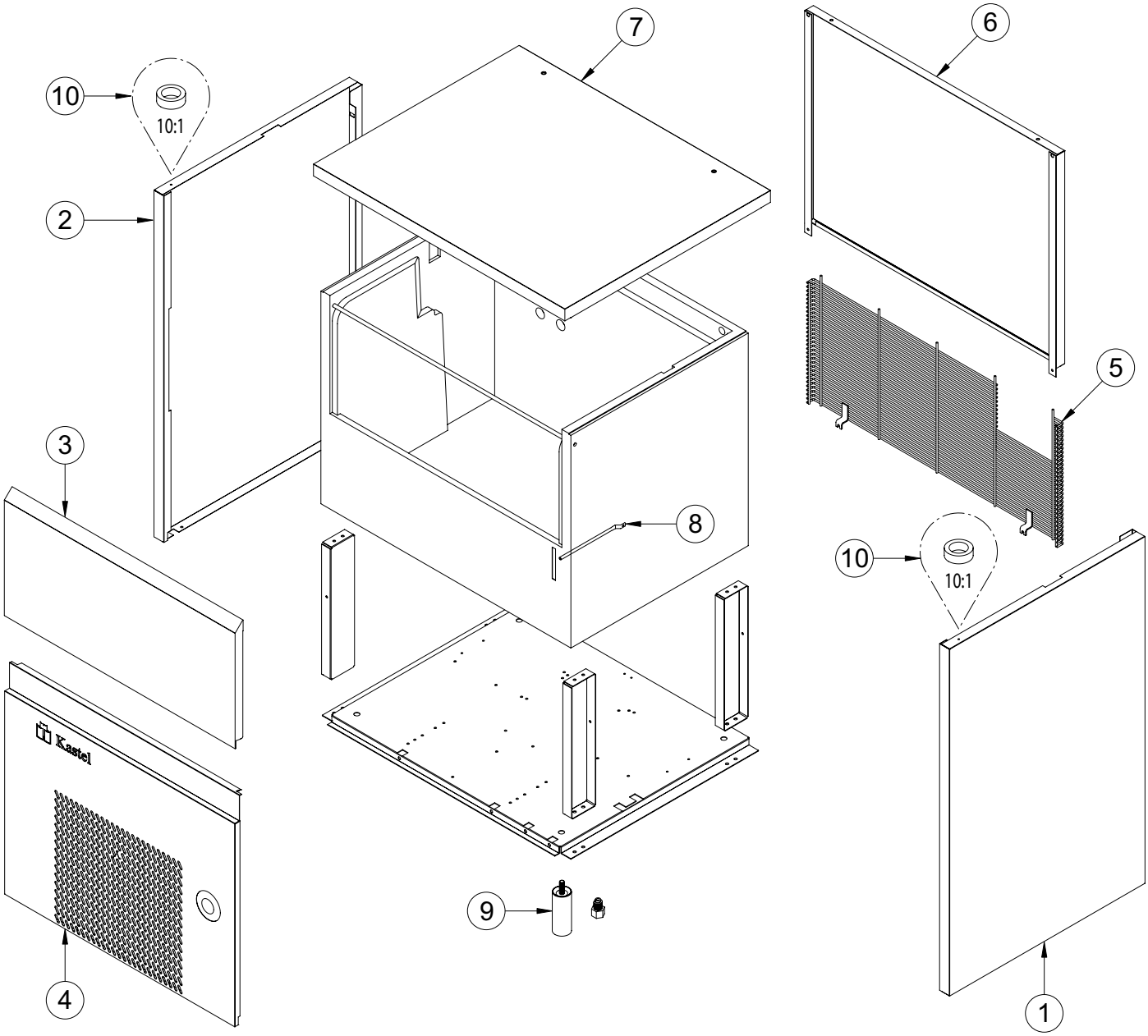

Mantellatura
Body

Зип Общепит
vsezip.ru
+7(812)987-08-81

POS.	CODICE	DESCRIZIONE	DESCRIPTION
1	K00131	MANTELLO DX	RIGHT PANEL
2	K00130	MANTELLO SX	LEFT PANEL
3	K00245	SPORTELLO	DOOR
4	K02231	SOTTOPORTA	FRONT PANEL
5	K00195	GRIGLIA POSTERIORE	BACK GRID
6	K00134	PANNELLO POSTERIORE	BACK PANEL
7	K02333	CAPOTTINA	TOP ASSEMBLY
8	K00043	POZZETTO	THERMOSTAT POCKET
9	K01574	PIEDINO (NR.4)	FOOT
10	K01148	BUSSOLA	BUSH

Impianto refrigerante

Cooling system

Зип Общепит
vsezip.ru
+7(812)987-08-81

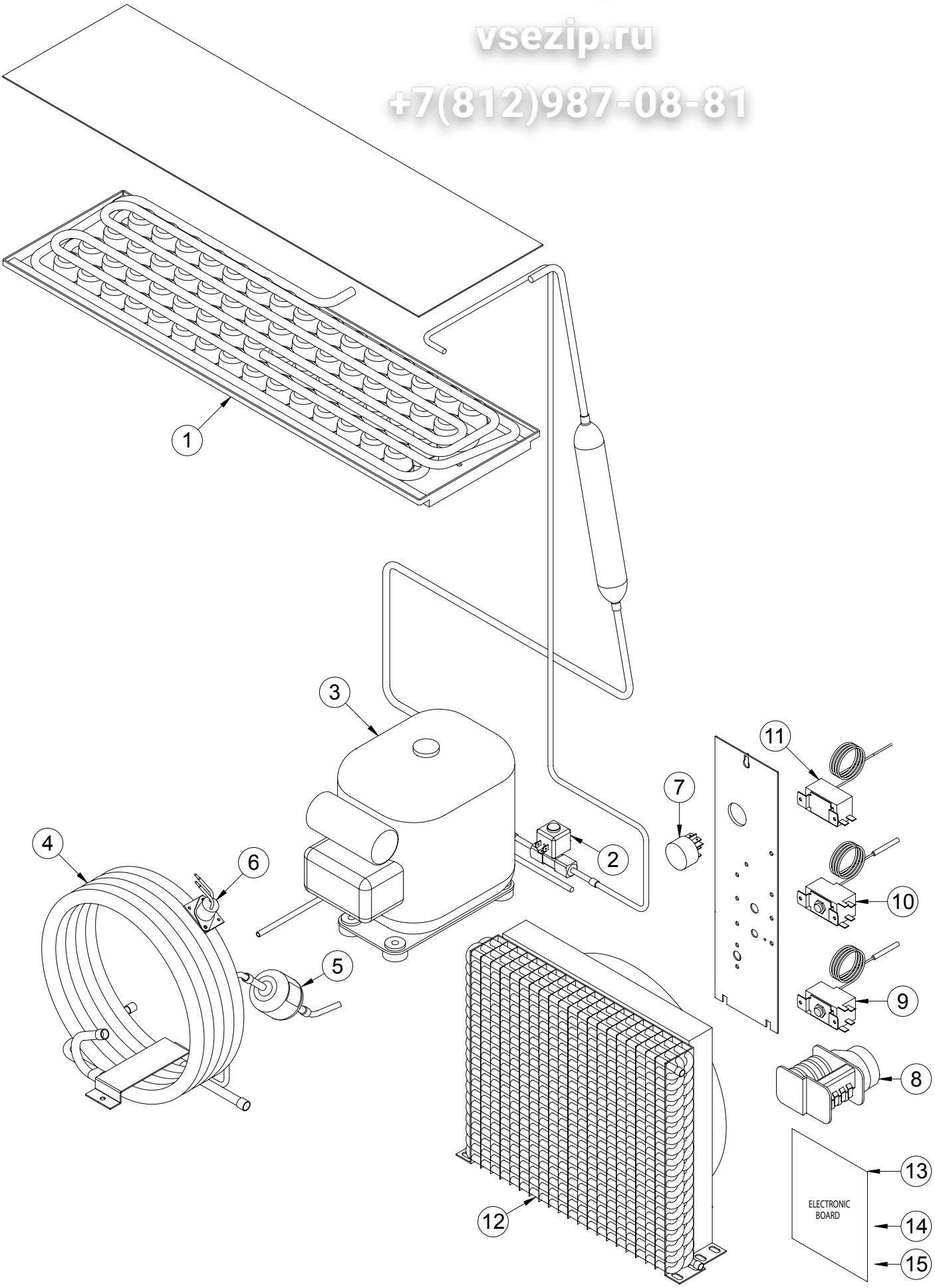

Impianto refrigerante
Cooling system

Зип Общепит
vsezip.ru
+7(812)987-08-81

POS.	CODICE	DESCRIZIONE	DESCRIPTION
1	K04122	EVAPORATORE	EVAPORATOR
2	K01531	ELETTROVALVOLA GAS	HOT GAS VALVE
3	K00202	COMPRESSORE	COMPRESSOR
4	K00147	ASS. CONDENSATORE (ACQUA)	WATER CONDENSER ASS. (WATER)
5	K00199	FILTRO GAS	GAS FILTER
6	K00076	TERMOSTATO SICUREZZA (ACQUA)	SAFETY THERMOSTAT (WATER)
7	K02508	INTERRUTTORE	ON-OFF SWITCH
8	K00075	TIMER	TIMER
9	K00080	TERMOSTATO EVAPORATORE	EVAPORATOR THERMOSTAT
10	K00079	TERMOSTATO GHIACCIO	BIN THERMOSTAT
11	K00077	PRESSOSTATO	PRESSURE SWITCH
12	K01225	ASS. CONDENSATORE (ARIA)	AIR CONDENSER ASS. (AIR)
13	K04601	SCHEDA ELETTRONICA	ELECTRONIC BOARD
14	K01472	SONDA EVAPORATORE	EVAPORATORE PROBE
15	K01473	SONDA VASCA	BIN PROBE

Impianto idrico
Water system

Зип Общепит
vsezip.ru
+7(812)987-08-81

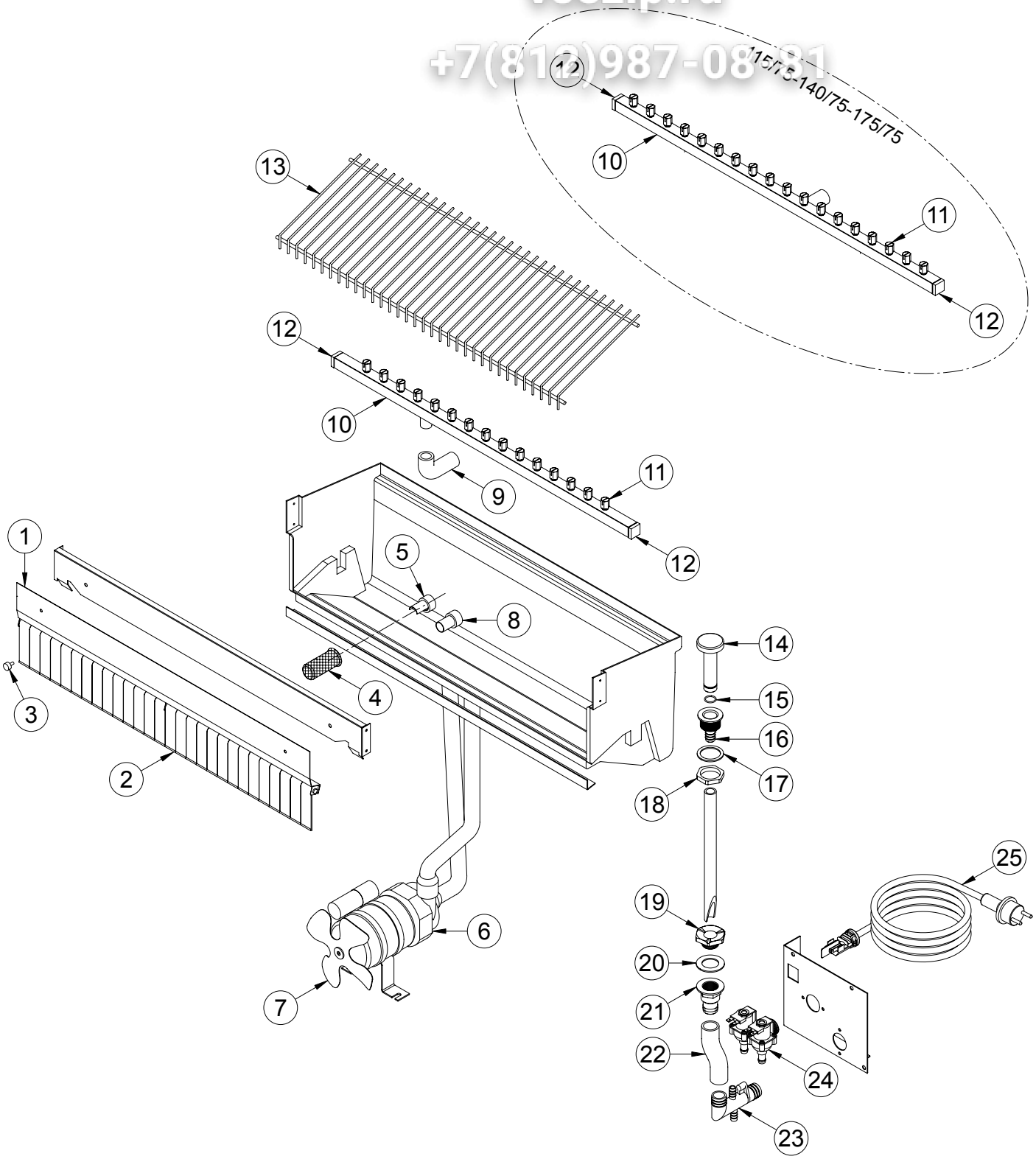

Impianto idrico
Water system

Зип Общепит
vsezip.ru
+7(812)987-08-81

POS.	CODICE	DESCRIZIONE	DESCRIPTION
1	K00653	ASS. PANNELLO BANDIERINE	FLAG SUPPORT ASSEMBLY
2	K00008	BANDIERINE	FLAG
3	K00013	NOTTOLINO (NR.2)	PAWL
4	K00012	FILTRO ASPIRAZIONE	SUCTION FILTER
5	K00058	ANELLO ASPIRAZIONE	SUCTION RING
6	K00553	ASS. POMPA	PUMP ASSEMBLY
7	K01023	VENTOLA	FAN
8	K00057	ANELLO MANDATA	INLET RING
9	K00048	MANICOTTO RAMPA	BAR PIPE
10	K04293	ASS. RAMPA	SPRAYERS BAR ASSEMBLY
11	K03355	UGELLO	SPRAYERS
12	K03353	TAPPO (NR.2)	PLUG
13	K00124	SCIVOLO	CHUTE
14	K01317	TROPPOPIENO	OVERFLOW ASSEMBLY
15	K01125	GUARNIZIONE	GASKET
16	K00006	PILETTA TROPPOPIENO	OVERFLOW DRAIN
17	K00536	GUARNIZIONE	GASKET
18	K01126	GHIERA	RING NUT
19	K00004	DADO PILETTA	DRAIN SCREW NUT
20	K00003	GUARNIZIONE	GASKET
21	K00039	TRONCHETTO PILETTA	DRAIN STUB PIPE
22	K00110	MANICOTTO SCARICO	DRAIN PIPE
23	K01806	RACCORDO SCARICO (ACQUA)	NIPPLE WATER OUTLET (WATER)
	K01805	RACCORDO SCARICO (ARIA)	NIPPLE WATER OUTLET (AIR)
24	K00204	ELETTROVALVOLA (ACQUA)	WATERVALVE (WATER)
	K01213	ELETTROVALVOLA (ARIA)	WATERVALVE (AIR)
25	K00032	CAVO ALIMENTAZIONE	CABLE

Mantellatura
Body

Зип Общепит
vsezip.ru
+7(812)987-08-81

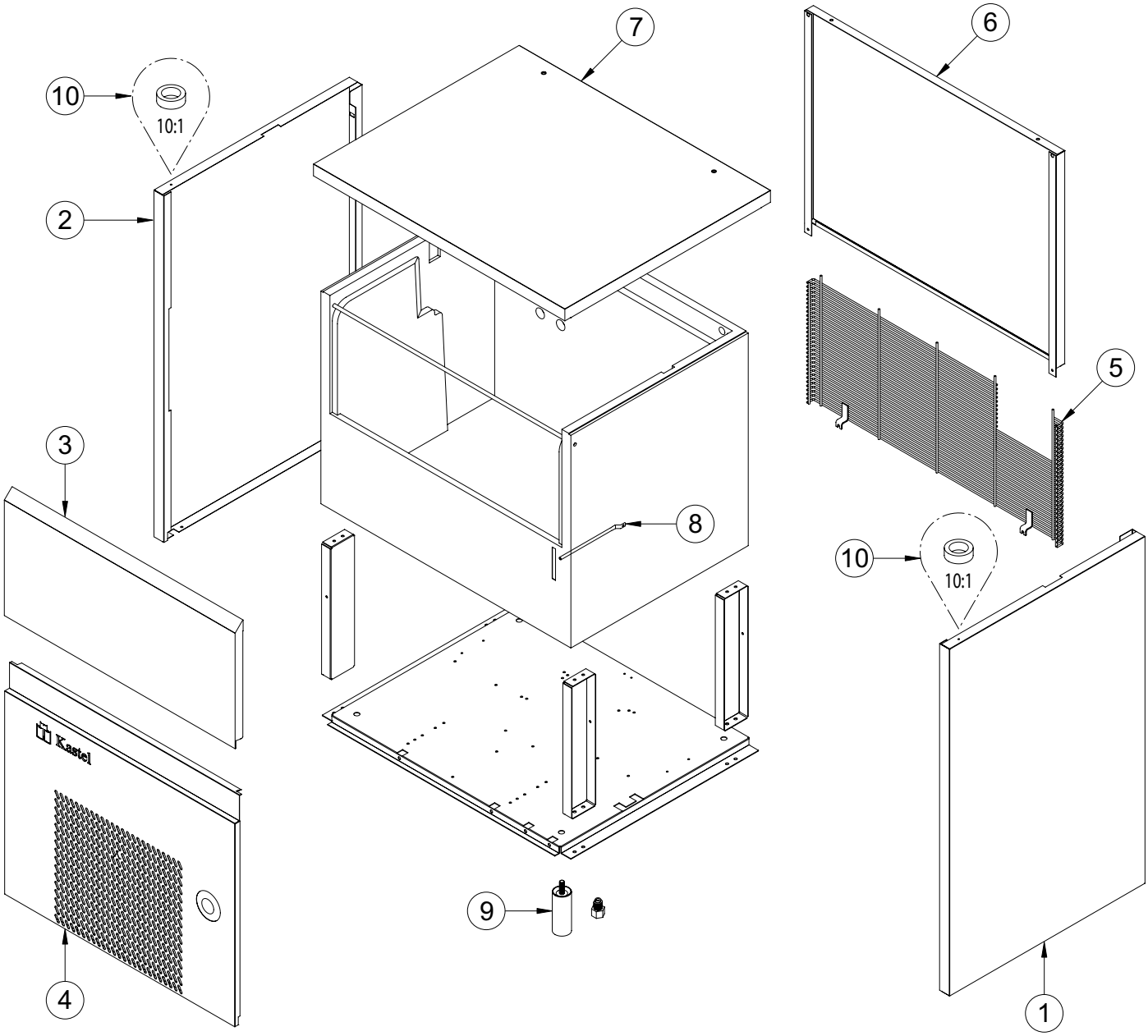

Mantellatura
Body

Зип Общепит
vsezip.ru
+7(812)987-08-81

POS.	CODICE	DESCRIZIONE	DESCRIPTION
1	K00131	MANTELLO DX	RIGHT PANEL
2	K00130	MANTELLO SX	LEFT PANEL
3	K00245	SPORTELLO	DOOR
4	K02231	SOTTOPORTA	FRONT PANEL
5	K00195	GRIGLIA POSTERIORE	BACK GRID
6	K00134	PANNELLO POSTERIORE	BACK PANEL
7	K02333	CAPOTTINA	TOP ASSEMBLY
8	K00043	POZZETTO	THERMOSTAT POCKET
9	K01574	PIEDINO (NR.4)	FOOT
10	K01148	BUSSOLA	BUSH

Impianto refrigerante
Cooling system

Зип Общепит
vsezip.ru
+7(812)987-08-81

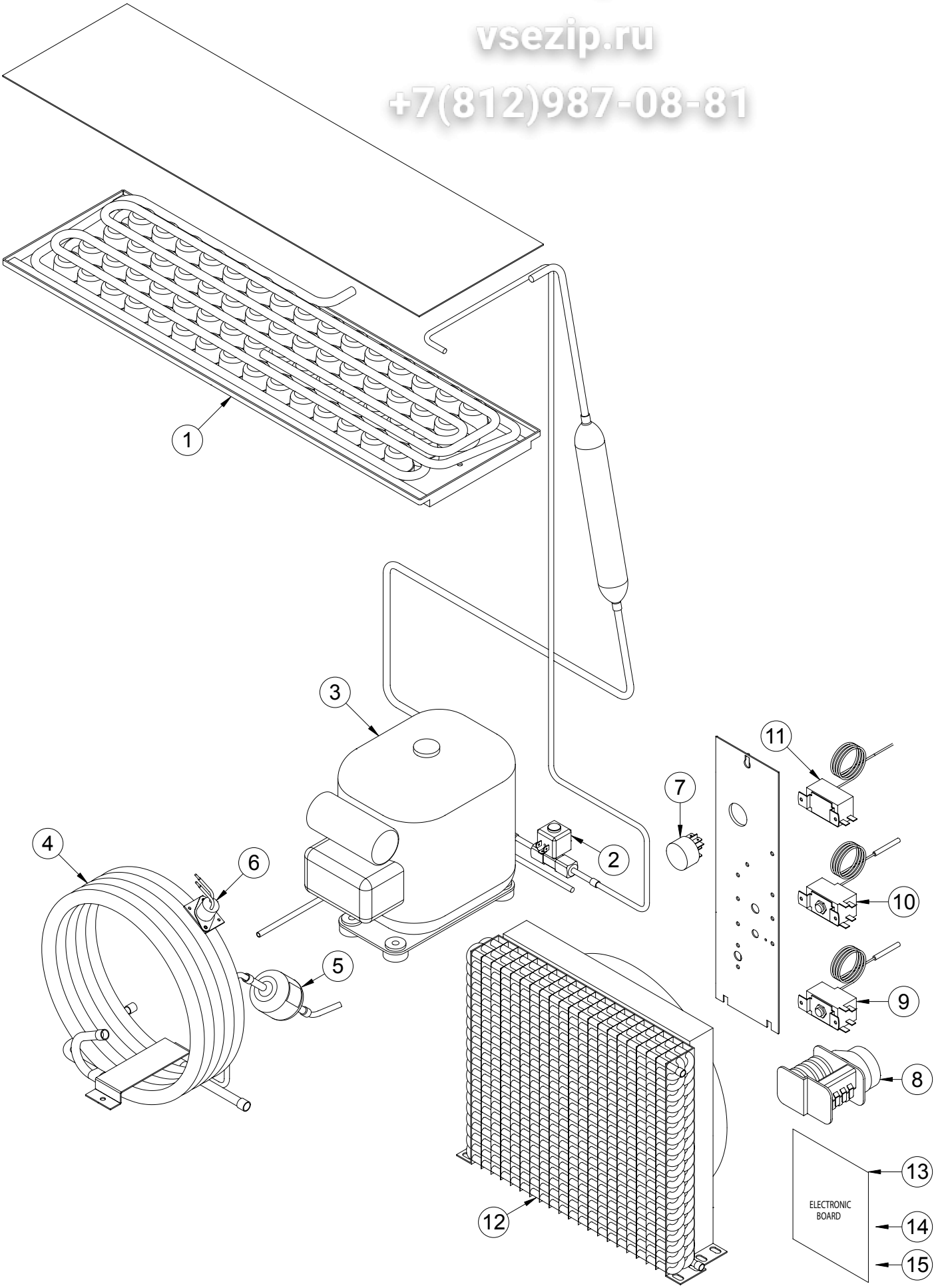

Impianto refrigerante
Cooling system

Зип Общепит
vsezip.ru
+7(812)987-08-81

POS.	CODICE	DESCRIZIONE	DESCRIPTION
1	K04122	EVAPORATORE	EVAPORATOR
2	K01531	ELETTROVALVOLA GAS	HOT GAS VALVE
3	K04323	COMPRESSORE	COMPRESSOR
4	K00147	ASS. CONDENSATORE (ACQUA)	WATER CONDENSER ASS. (WATER)
5	K00199	FILTRO GAS	GAS FILTER
6	K00076	TERMOSTATO SICUREZZA (ACQUA)	SAFETY THERMOSTAT (WATER)
7	K02508	INTERRUTTORE	ON-OFF SWITCH
8	K00075	TIMER	TIMER
9	K00080	TERMOSTATO EVAPORATORE	EVAPORATOR THERMOSTAT
10	K00079	TERMOSTATO GHIACCIO	BIN THERMOSTAT
11	K00077	PRESSOSTATO	PRESSURE SWITCH
12	K01225	ASS. CONDENSATORE (ARIA)	AIR CONDENSER ASS. (AIR)
13	K04601	SCHEDA ELETTRONICA	ELECTRONIC BOARD
14	K01472	SONDA EVAPORATORE	EVAPORATORE PROBE
15	K01473	SONDA VASCA	BIN PROBE

Impianto idrico
Water system

Зип Общепит
vsezip.ru
+7(812)987-08-81

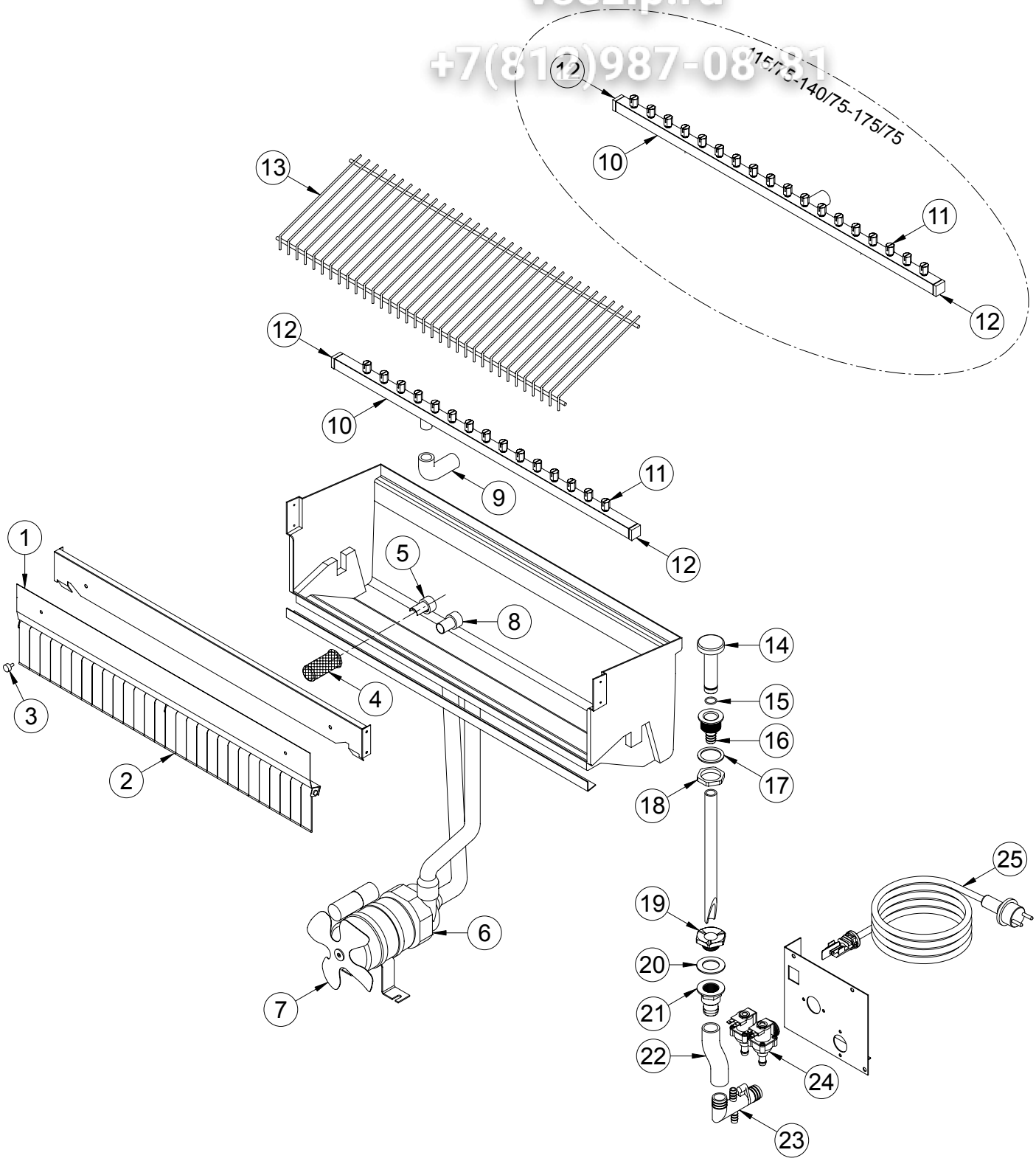

Impianto idrico
Water system

Зип Общепит
vsezip.ru
+7(812)987-08-81

POS.	CODICE	DESCRIZIONE	DESCRIPTION
1	K00653	ASS. PANNELLO BANDIERINE	FLAG SUPPORT ASSEMBLY
2	K00008	BANDIERINE	FLAG
3	K00013	NOTTOLINO (NR.2)	PAWL
4	K00012	FILTRO ASPIRAZIONE	SUCTION FILTER
5	K00058	ANELLO ASPIRAZIONE	SUCTION RING
6	K00553	ASS. POMPA	PUMP ASSEMBLY
7	K01023	VENTOLA	FAN
8	K00057	ANELLO MANDATA	INLET RING
9	K00048	MANICOTTO RAMPA	BAR PIPE
10	K04293	ASS. RAMPA	SPRAYERS BAR ASSEMBLY
11	K03355	UGELLO	SPRAYERS
12	K03353	TAPPO (NR.2)	PLUG
13	K00124	SCIVOLO	CHUTE
14	K01317	TROPPOPIENO	OVERFLOW ASSEMBLY
15	K01125	GUARNIZIONE	GASKET
16	K00006	PILETTA TROPPOPIENO	OVERFLOW DRAIN
17	K00536	GUARNIZIONE	GASKET
18	K01126	GHIERA	RING NUT
19	K00004	DADO PILETTA	DRAIN SCREW NUT
20	K00003	GUARNIZIONE	GASKET
21	K00039	TRONCHETTO PILETTA	DRAIN STUB PIPE
22	K00110	MANICOTTO SCARICO	DRAIN PIPE
23	K01806	RACCORDO SCARICO (ACQUA)	NIPPLE WATER OUTLET (WATER)
	K01805	RACCORDO SCARICO (ARIA)	NIPPLE WATER OUTLET (AIR)
24	K00204	ELETTROVALVOLA (ACQUA)	WATERVALVE (WATER)
	K01213	ELETTROVALVOLA (ARIA)	WATERVALVE (AIR)
25	K00032	CAVO ALIMENTAZIONE	CABLE

Mantellatura
Body

Зип Общепит
vsezip.ru
+7(812)987-08-81

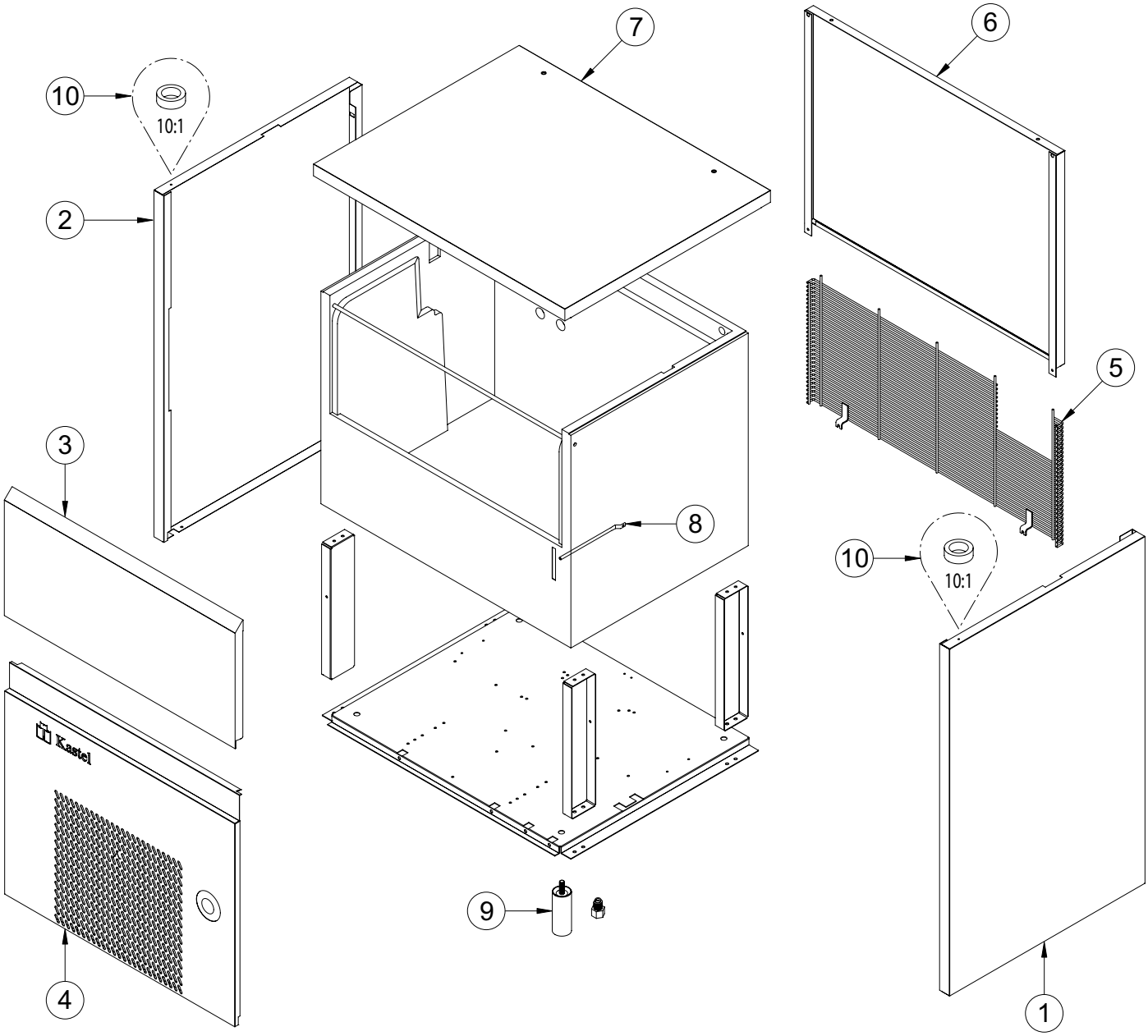

Mantellatura
Body

Зип Общепит
vsezip.ru
+7(812)987-08-81

POS.	CODICE	DESCRIZIONE	DESCRIPTION
1	K00192	MANTELLO DX	RIGHT PANEL
2	K00193	MANTELLO SX	LEFT PANEL
3	K00245	SPORTELLO	DOOR
4	K02223	SOTTOPORTA	FRONT PANEL
5	K00195	GRIGLIA POSTERIORE	BACK GRID
6	K00191	PANNELLO POSTERIORE	BACK PANEL
7	K02333	CAPOTTINA	TOP ASSEMBLY
8	K00043	POZZETTO	THERMOSTAT POCKET
9	K01574	PIEDINO (NR.4)	FOOT
10	K01148	BUSSOLA	BUSH

Impianto refrigerante

Cooling system

Зип Общепит
vsezip.ru
+7(812)987-08-81

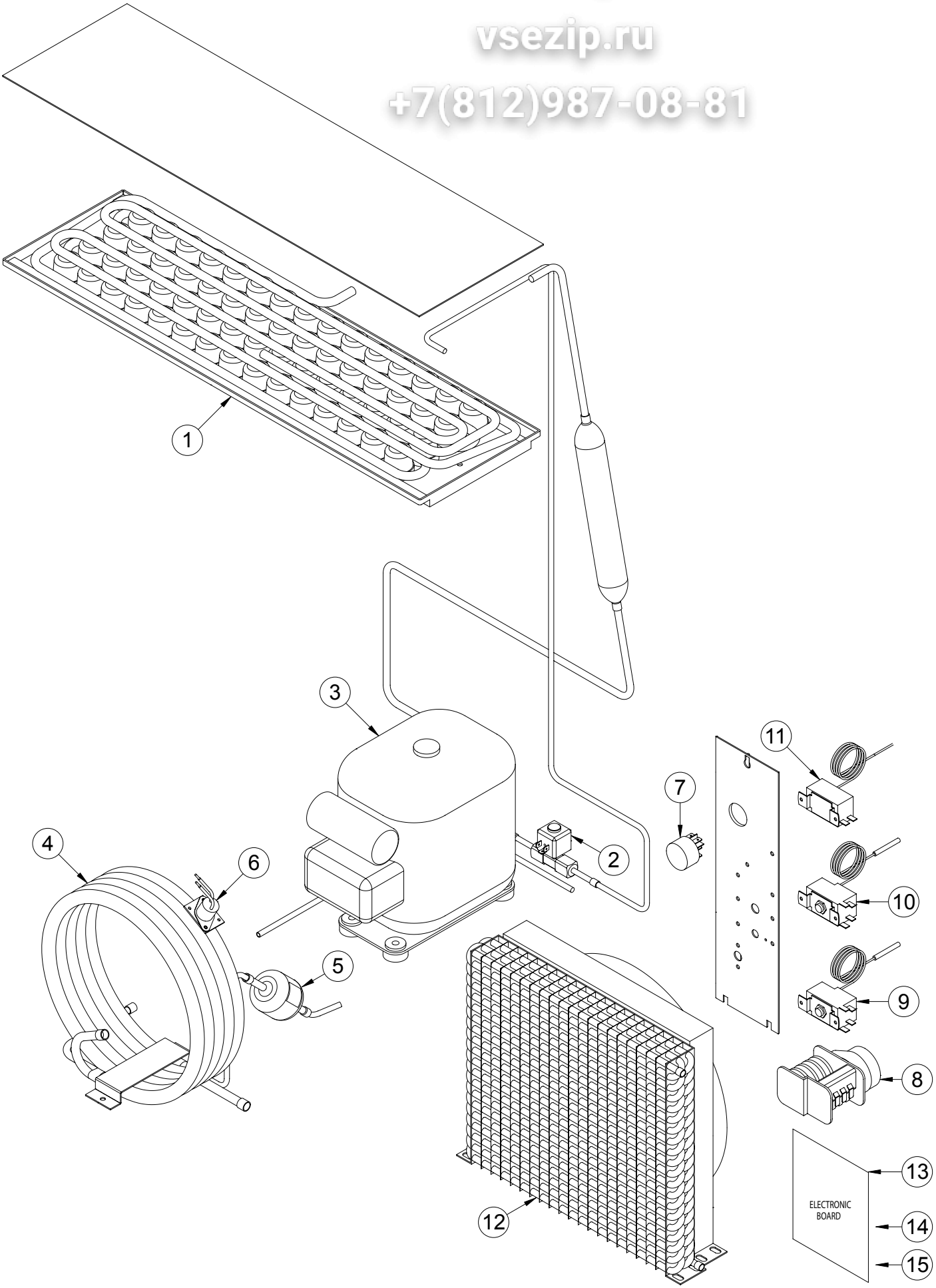

Impianto refrigerante
Cooling system

Зип Общепит
vsezip.ru
+7(812)987-08-81

POS.	CODICE	DESCRIZIONE	DESCRIPTION
1	K04122	EVAPORATORE	EVAPORATOR
2	K01531	ELETTROVALVOLA GAS	HOT GAS VALVE
3	K00205	COMPRESSORE	COMPRESSOR
4	K00147	ASS. CONDENSATORE (ACQUA)	WATER CONDENSER ASS. (WATER)
5	K00199	FILTRO GAS	GAS FILTER
6	K00076	TERMOSTATO SICUREZZA (ACQUA)	SAFETY THERMOSTAT (WATER)
7	K02508	INTERRUTTORE	ON-OFF SWITCH
8	K00075	TIMER	TIMER
9	K00080	TERMOSTATO EVAPORATORE	EVAPORATOR THERMOSTAT
10	K00079	TERMOSTATO GHIACCIO	BIN THERMOSTAT
11	K00077	PRESSOSTATO	PRESSURE SWITCH
12	K01225	ASS. CONDENSATORE (ARIA)	AIR CONDENSER ASS. (AIR)
13	K04601	SCHEDA ELETTRONICA	ELECTRONIC BOARD
14	K01472	SONDA EVAPORATORE	EVAPORATORE PROBE
15	K01473	SONDA VASCA	BIN PROBE

Impianto idrico
Water system

Зип Общепит
vsezip.ru
+7(812)987-08-81

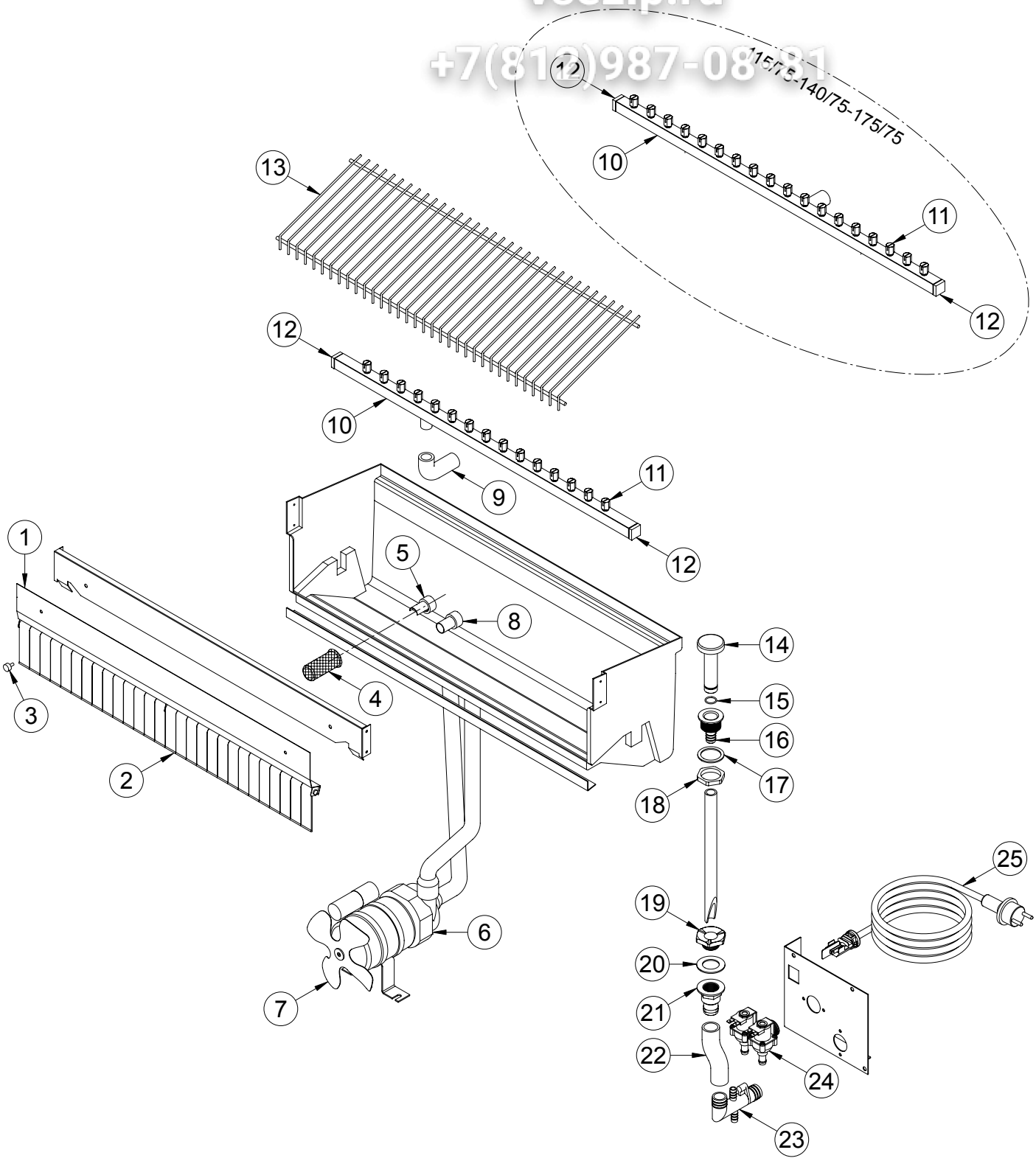

Impianto idrico
Water system

Зип Общепит
vsezip.ru
+7(812)987-08-81

POS.	CODICE	DESCRIZIONE	DESCRIPTION
1	K00653	ASS. PANNELLO BANDIERINE	FLAG SUPPORT ASSEMBLY
2	K00008	BANDIERINE	FLAG
3	K00013	NOTTOLINO (NR.2)	PAWL
4	K00012	FILTRO ASPIRAZIONE	SUCTION FILTER
5	K00058	ANELLO ASPIRAZIONE	SUCTION RING
6	K00553	ASS. POMPA	PUMP ASSEMBLY
7	K01023	VENTOLA	FAN
8	K00057	ANELLO MANDATA	INLET RING
9	K00048	MANICOTTO RAMPA	BAR PIPE
10	K04293	ASS. RAMPA	SPRAYERS BAR ASSEMBLY
11	K03355	UGELLO	SPRAYERS
12	K03353	TAPPO (NR.2)	PLUG
13	K00124	SCIVOLO	CHUTE
14	K01317	TROPPOPIENO	OVERFLOW ASSEMBLY
15	K01125	GUARNIZIONE	GASKET
16	K00006	PILETTA TROPPOPIENO	OVERFLOW DRAIN
17	K00536	GUARNIZIONE	GASKET
18	K01126	GHIERA	RING NUT
19	K00004	DADO PILETTA	DRAIN SCREW NUT
20	K00003	GUARNIZIONE	GASKET
21	K00039	TRONCHETTO PILETTA	DRAIN STUB PIPE
22	K00110	MANICOTTO SCARICO	DRAIN PIPE
23	K01806	RACCORDO SCARICO (ACQUA)	NIPPLE WATER OUTLET (WATER)
	K01805	RACCORDO SCARICO (ARIA)	NIPPLE WATER OUTLET (AIR)
24	K00204	ELETTROVALVOLA (ACQUA)	WATERVALVE (WATER)
	K01213	ELETTROVALVOLA (ARIA)	WATERVALVE (AIR)
25	K00032	CAVO ALIMENTAZIONE	CABLE

Mantellatura
Body

Зип Общепит
vsezip.ru
+7(812)987-08-81

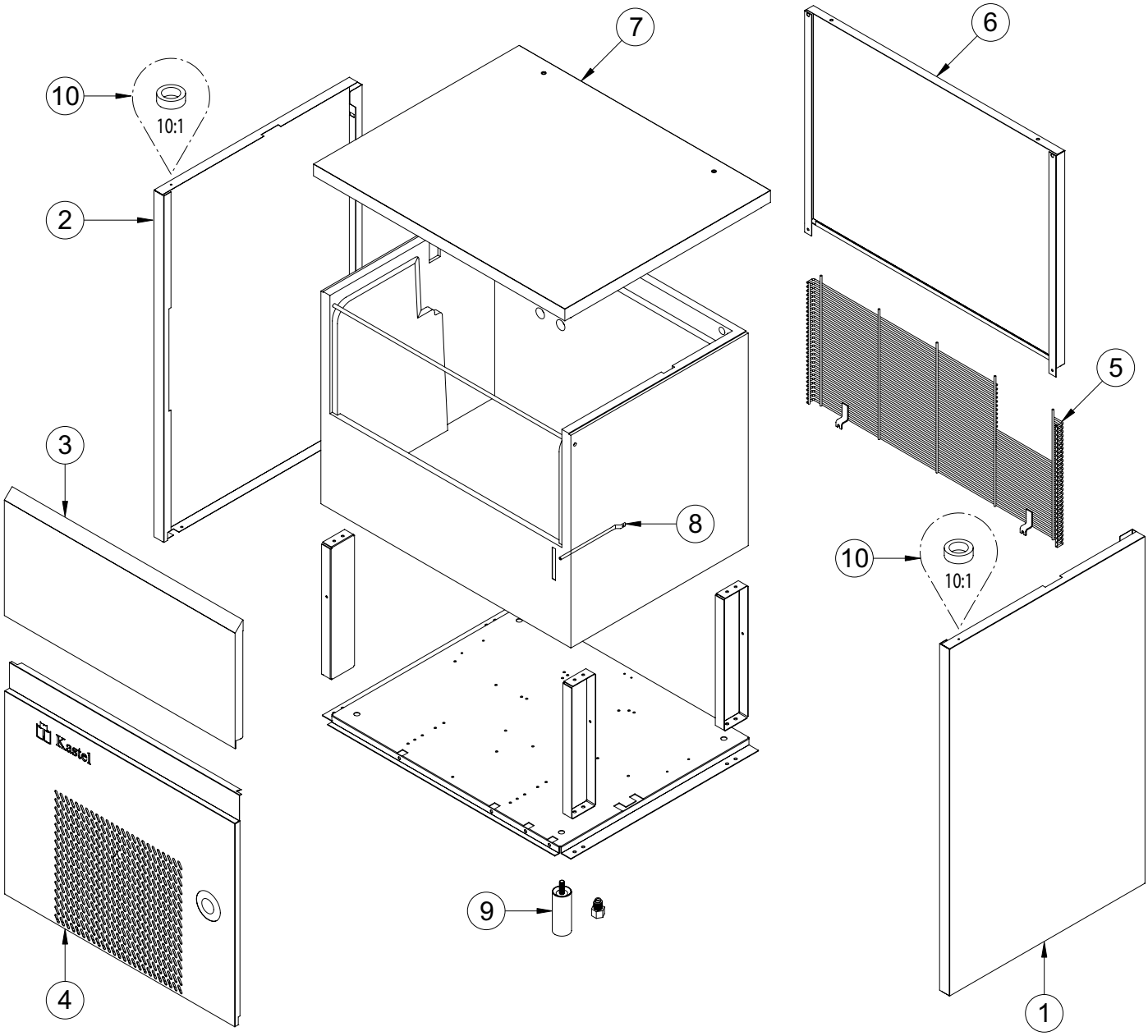

Mantellatura
Body

Зип Общепит
vsezip.ru
+7(812)987-08-81

POS.	CODICE	DESCRIZIONE	DESCRIPTION
1	K00060	MANTELLO DX	RIGHT PANEL
2	K00061	MANTELLO SX	LEFT PANEL
3	K00249	SPORTELLO	DOOR
4	K02233	SOTTOPORTA	FRONT PANEL
5	K00065	GRIGLIA POSTERIORE	BACK GRID
6	K00059	PANNELLO POSTERIORE	BACK PANEL
7	K02334	CAPOTTINA	TOP ASSEMBLY
8	K00043	POZZETTO	THERMOSTAT POCKET
9	K01341	PIEDINO (NR.4)	FOOT
10	K01148	BUSSOLA	BUSH

Impianto refrigerante
Cooling system

Зип Общепит
vsezip.ru
+7(812)987-08-81

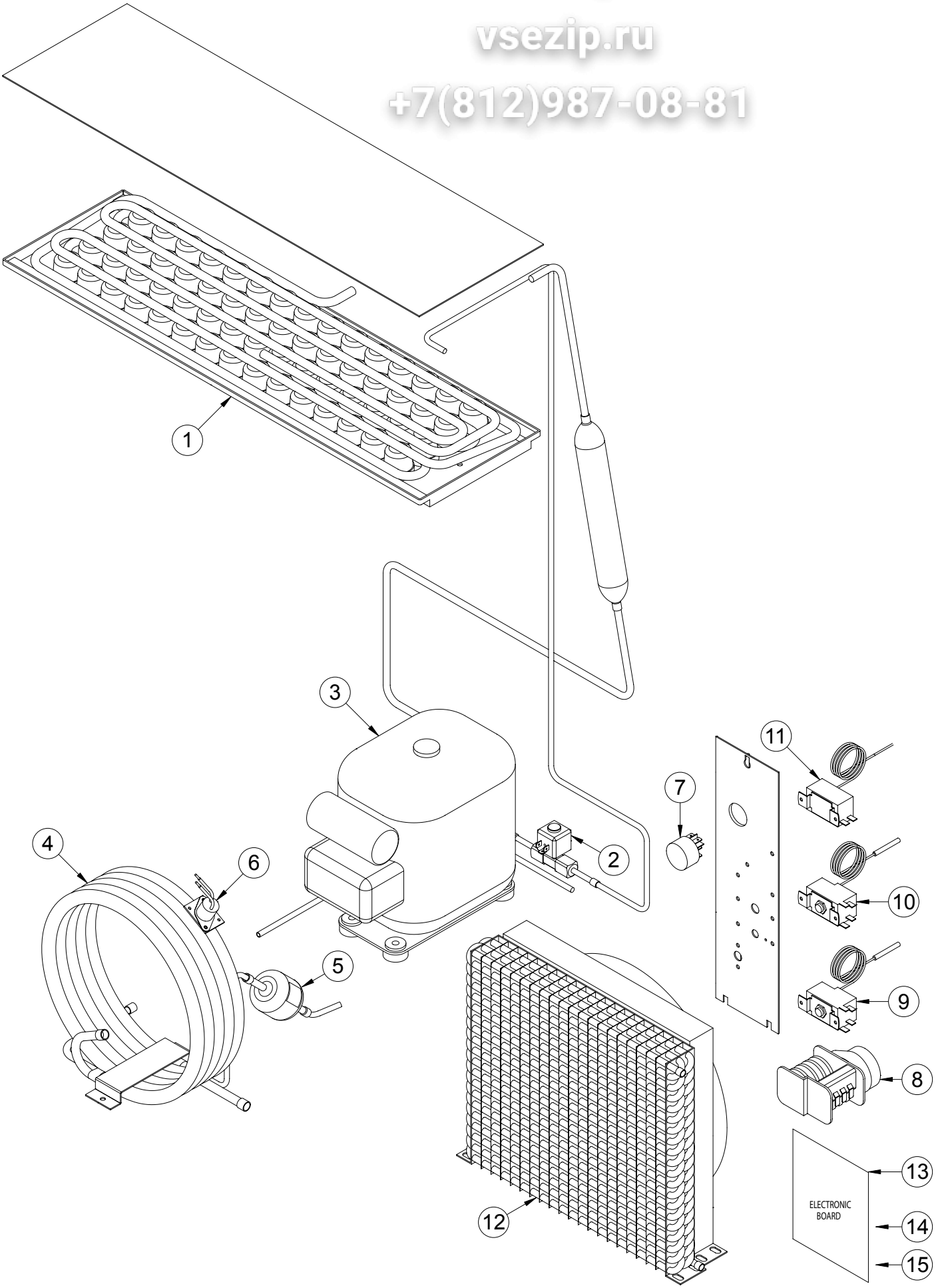

Impianto refrigerante
Cooling system

Зип Общепит
vsezip.ru
+7(812)987-08-81

POS.	CODICE	DESCRIZIONE	DESCRIPTION
1	K04123	EVAPORATORE	EVAPORATOR
2	K01531	ELETTROVALVOLA GAS	HOT GAS VALVE
3	K00205	COMPRESSORE	COMPRESSOR
4	K00017	ASS. CONDENSATORE (ACQUA)	WATER CONDENSER ASS. (WATER)
5	K00081	FILTRO GAS	GAS FILTER
6	K00076	TERMOSTATO SICUREZZA (ACQUA)	SAFETY THERMOSTAT (WATER)
7	K02508	INTERRUTTORE	ON-OFF SWITCH
8	K00075	TIMER	TIMER
9	K00080	TERMOSTATO EVAPORATORE	EVAPORATOR THERMOSTAT
10	K00079	TERMOSTATO GHIACCIO	BIN THERMOSTAT
11	K00077	PRESSOSTATO	PRESSURE SWITCH
12	K04056	ASS. CONDENSATORE (ARIA)	AIR CONDENSER ASS. (AIR)
13	K04601	SCHEDA ELETTRONICA	ELECTRONIC BOARD
14	K01472	SONDA EVAPORATORE	EVAPORATORE PROBE
15	K01473	SONDA VASCA	BIN PROBE

Impianto idrico
Water system

Зип Общепит
vsezip.ru
+7(812)987-08-81

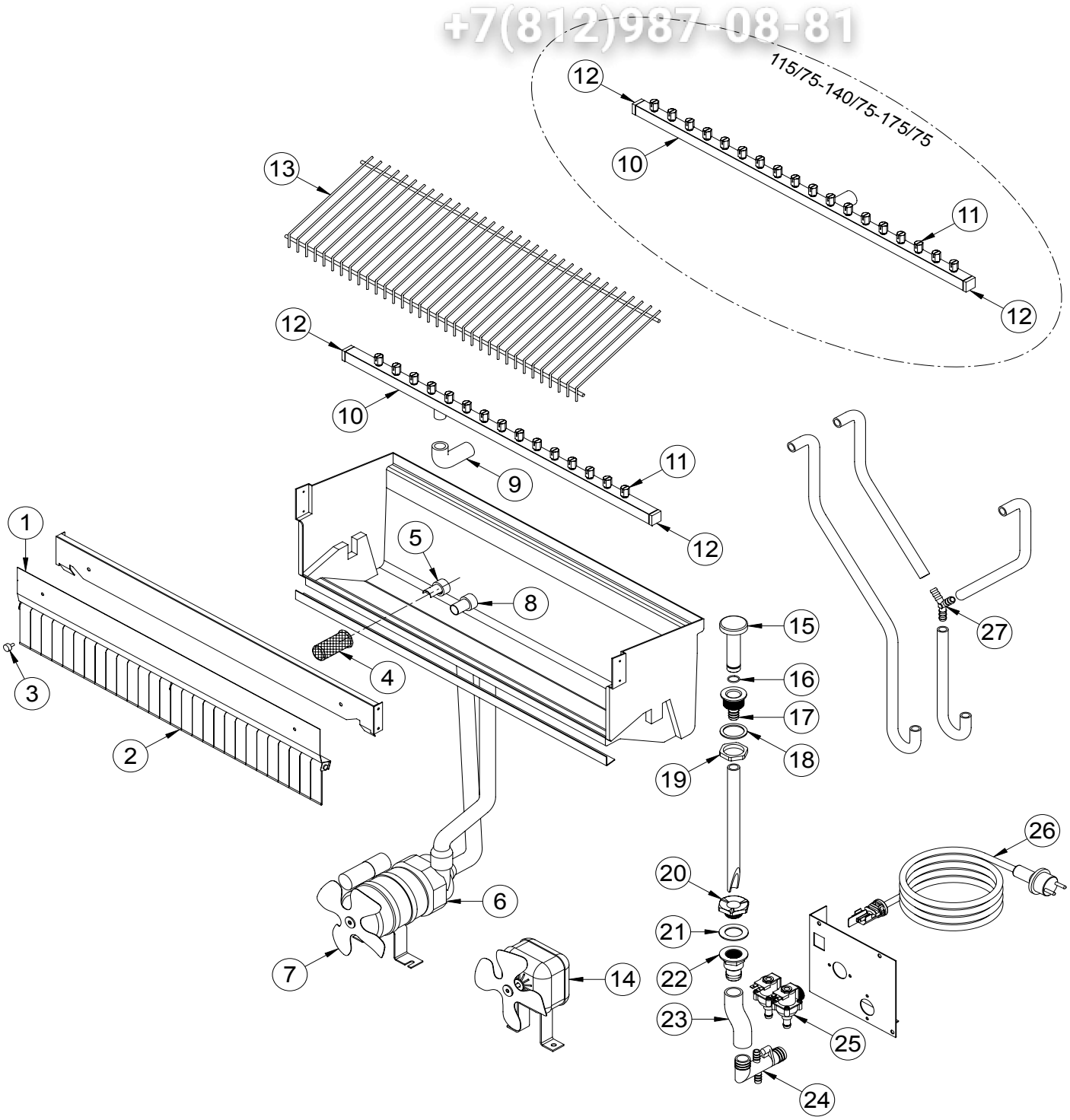

Impianto idrico
Water system

Зип Общепит
vsezip.ru
+7(812)987-08-81

POS.	CODICE	DESCRIZIONE	DESCRIPTION
1	K00556	ASS. PANNELLO BANDIERINE	FLAG SUPPORT ASSEMBLY
2	K00008	BANDIERINE	FLAG
3	K00013	NOTTOLINO (NR.2)	PAWL
4	K00012	FILTRO ASPIRAZIONE	SUCTION FILTER
5	K00058	ANELLO ASPIRAZIONE	SUCTION RING
6	K00553	ASS. POMPA	PUMP ASSEMBLY
7	K01023	VENTOLA	FAN
8	K00057	ANELLO MANDATA	INLET RING
9	K00048	MANICOTTO RAMPA	BAR PIPE
10	K04291	ASS. RAMPA	SPRAYERS BAR ASSEMBLY
11	K03355	UGELLO	SPRAYERS
12	K03353	TAPPO (NR.2)	PLUG
13	K00024	SCIVOLO	CHUTE
14	K01083	VENTILATORE (ACQUA)	FAN MOTOR ASSEMBLY (WATER)
15	K01317	TROPPOPIENO	OVERFLOW ASSEMBLY
16	K01125	GUARNIZIONE	GASKET
17	K00006	PILETTA TROPPOPIENO	OVERFLOW DRAIN
18	K00536	GUARNIZIONE	GASKET
19	K01126	GHIERA	RING NUT
20	K00004	DADO PILETTA	DRAIN SCREW NUT
21	K00003	GUARNIZIONE	GASKET
22	K00039	TRONCHETTO PILETTA	DRAIN STUB PIPE
23	K00110	MANICOTTO SCARICO	DRAIN PIPE
24	K01806	RACCORDO SCARICO (ACQUA)	NIPPLE WATER OUTLET (WATER)
	K01805	RACCORDO SCARICO (ARIA)	NIPPLE WATER OUTLET (AIR)
25	K01195	ELETTROVALVOLA (ACQUA)	WATERVALVE (WATER)
	K01213	ELETTROVALVOLA (ARIA)	WATERVALVE (AIR)
26	K00032	CAVO ALIMENTAZIONE	CABLE
27	K00010	RACCORDO A 3 VIE (Ø 10)	WYE

Mantellatura
Body

Зип Общепит
vsezip.ru
+7(812)987-08-81

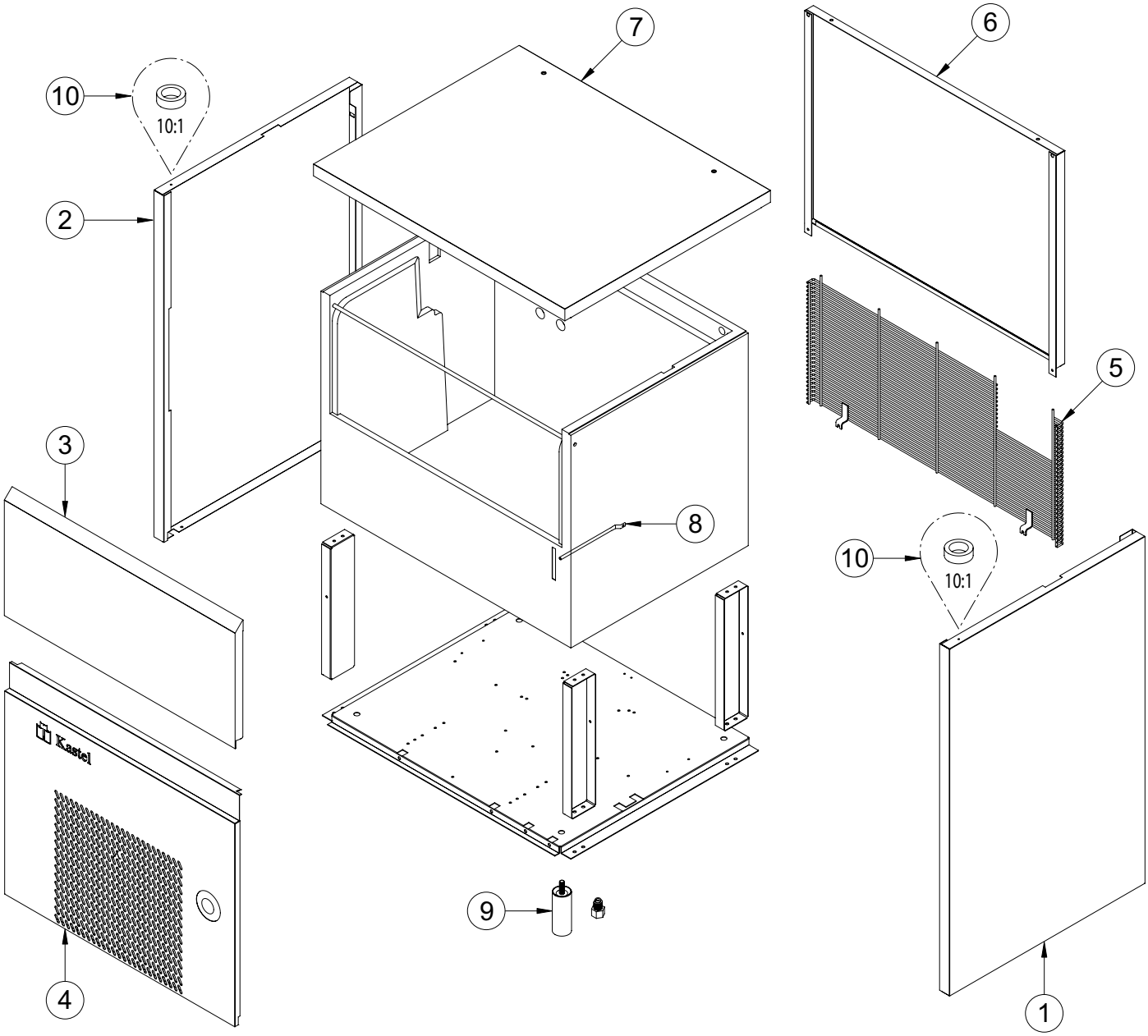

Mantellatura
Body

Зип Общепит
vsezip.ru
+7(812)987-08-81

POS.	CODICE	DESCRIZIONE	DESCRIPTION
1	K00060	MANTELLO DX	RIGHT PANEL
2	K00061	MANTELLO SX	LEFT PANEL
3	K00249	SPORTELLO	DOOR
4	K02233	SOTTOPORTA	FRONT PANEL
5	K00065	GRIGLIA POSTERIORE	BACK GRID
6	K00059	PANNELLO POSTERIORE	BACK PANEL
7	K02334	CAPOTTINA	TOP ASSEMBLY
8	K00043	POZZETTO	THERMOSTAT POCKET
9	K01341	PIEDINO (NR.4)	FOOT
10	K01148	BUSSOLA	BUSH

Impianto refrigerante

Cooling system

Зип Общепит
vsezip.ru
+7(812)987-08-81

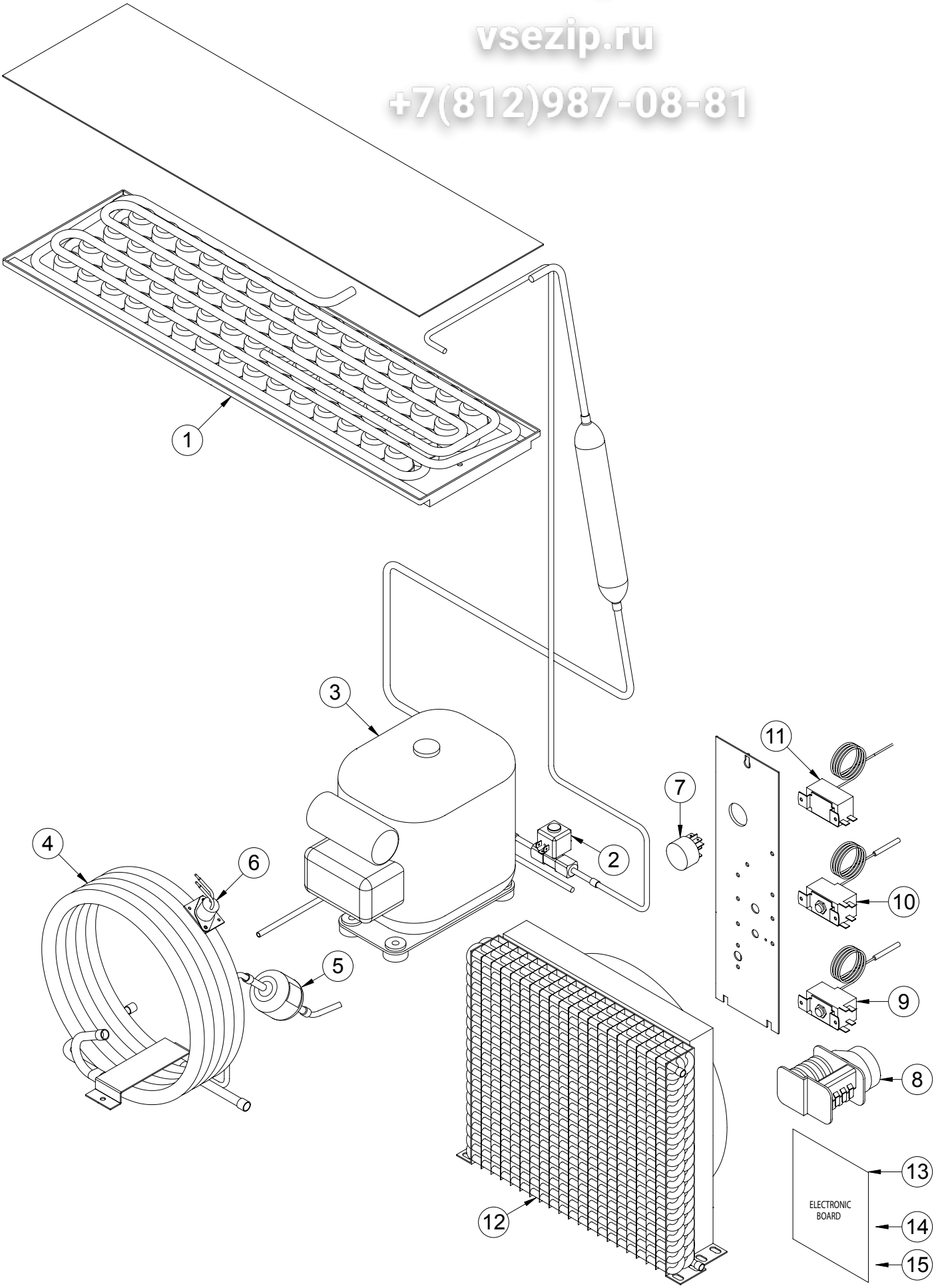

Impianto refrigerante
Cooling system

Зип Общепит
vsezip.ru
+7(812)987-08-81

POS.	CODICE	DESCRIZIONE	DESCRIPTION
1	K04123	EVAPORATORE	EVAPORATOR
2	K01531	ELETTROVALVOLA GAS	HOT GAS VALVE
3	K00206	COMPRESSORE	COMPRESSOR
4	K00017	ASS. CONDENSATORE (ACQUA)	WATER CONDENSER ASS. (WATER)
5	K00081	FILTRO GAS	GAS FILTER
6	K00076	TERMOSTATO SICUREZZA (ACQUA)	SAFETY THERMOSTAT (WATER)
7	K02508	INTERRUTTORE	ON-OFF SWITCH
8	K00075	TIMER	TIMER
9	K00080	TERMOSTATO EVAPORATORE	EVAPORATOR THERMOSTAT
10	K00079	TERMOSTATO GHIACCIO	BIN THERMOSTAT
11	K00077	PRESSOSTATO	PRESSURE SWITCH
12	K04056	ASS. CONDENSATORE (ARIA)	AIR CONDENSER ASS. (AIR)
13	K04601	SCHEDA ELETTRONICA	ELECTRONIC BOARD
14	K01472	SONDA EVAPORATORE	EVAPORATORE PROBE
15	K01473	SONDA VASCA	BIN PROBE

Impianto idrico
Water system

Зип Общепит
vsezip.ru
+7(812)987-08-81

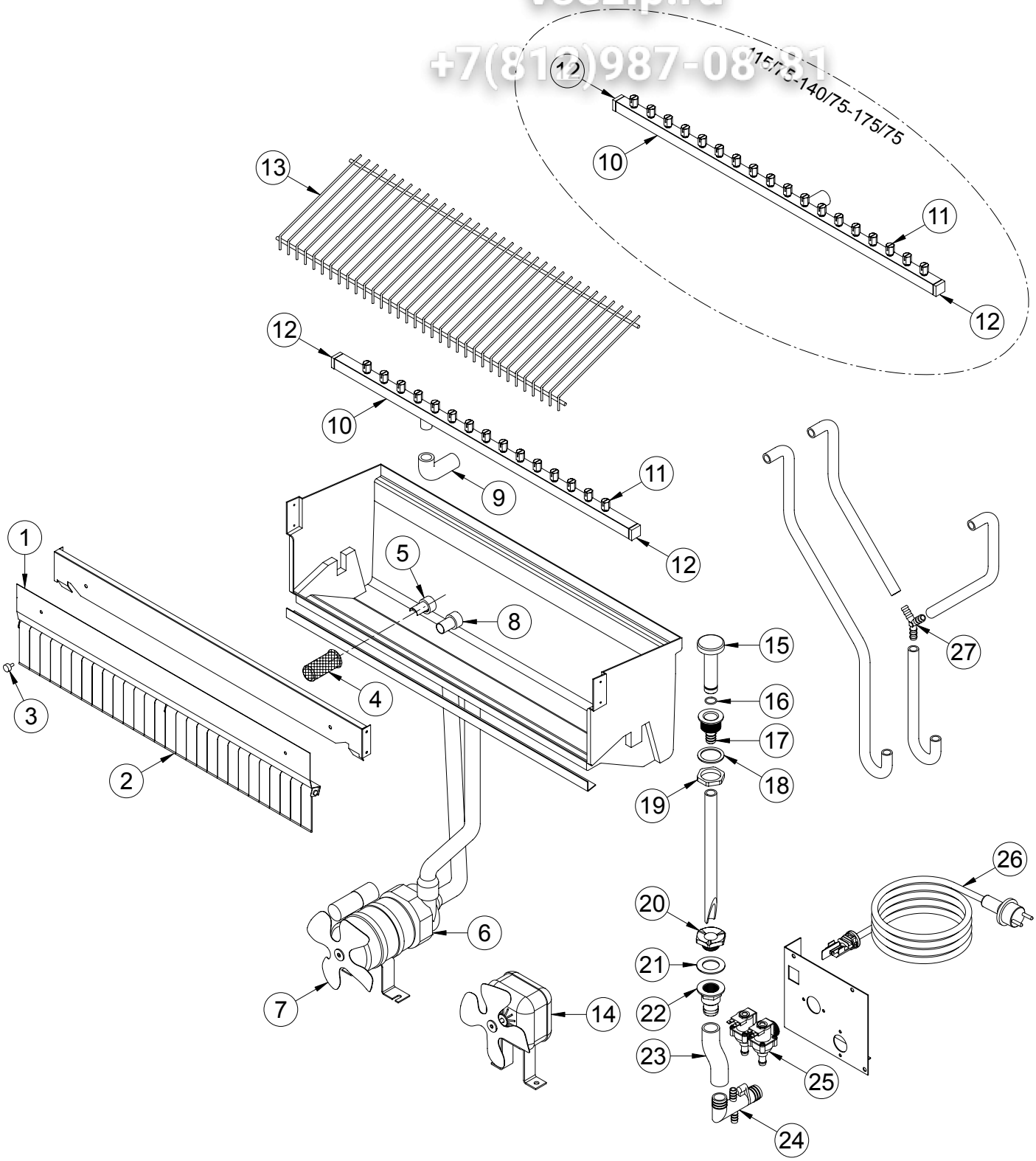

Impianto idrico
Water system

Зип Общепит
vsezip.ru
+7(812)987-08-81

POS.	CODICE	DESCRIZIONE	DESCRIPTION
1	K00556	ASS. PANNELLO BANDIERINE	FLAG SUPPORT ASSEMBLY
2	K00008	BANDIERINE	FLAG
3	K00013	NOTTOLINO (NR.2)	PAWL
4	K00012	FILTRO ASPIRAZIONE	SUCTION FILTER
5	K00058	ANELLO ASPIRAZIONE	SUCTION RING
6	K00553	ASS. POMPA	PUMP ASSEMBLY
7	K01023	VENTOLA	FAN
8	K00057	ANELLO MANDATA	INLET RING
9	K00048	MANICOTTO RAMPA	BAR PIPE
10	K04291	ASS. RAMPA	SPRAYERS BAR ASSEMBLY
11	K03355	UGELLO	SPRAYERS
12	K03353	TAPPO (NR.2)	PLUG
13	K00024	SCIVOLO	CHUTE
14	K01083	VENTILATORE (ACQUA)	FAN MOTOR ASSEMBLY (WATER)
15	K01317	TROPPOPIENO	OVERFLOW ASSEMBLY
16	K01125	GUARNIZIONE	GASKET
17	K00006	PILETTA TROPPOPIENO	OVERFLOW DRAIN
18	K00536	GUARNIZIONE	GASKET
19	K01126	GHIERA	RING NUT
20	K00004	DADO PILETTA	DRAIN SCREW NUT
21	K00003	GUARNIZIONE	GASKET
22	K00039	TRONCHETTO PILETTA	DRAIN STUB PIPE
23	K00110	MANICOTTO SCARICO	DRAIN PIPE
24	K01806	RACCORDO SCARICO (ACQUA)	NIPPLE WATER OUTLET (WATER)
	K01805	RACCORDO SCARICO (ARIA)	NIPPLE WATER OUTLET (AIR)
25	K01195	ELETTROVALVOLA (ACQUA)	WATERVALVE (WATER)
	K01213	ELETTROVALVOLA (ARIA)	WATERVALVE (AIR)
26	K00032	CAVO ALIMENTAZIONE	CABLE
27	K00010	RACCORDO A 3 VIE (Ø 10)	WYE

Mantellatura
Body

Зип Общепит
vsezip.ru
+7(812)987-08-81

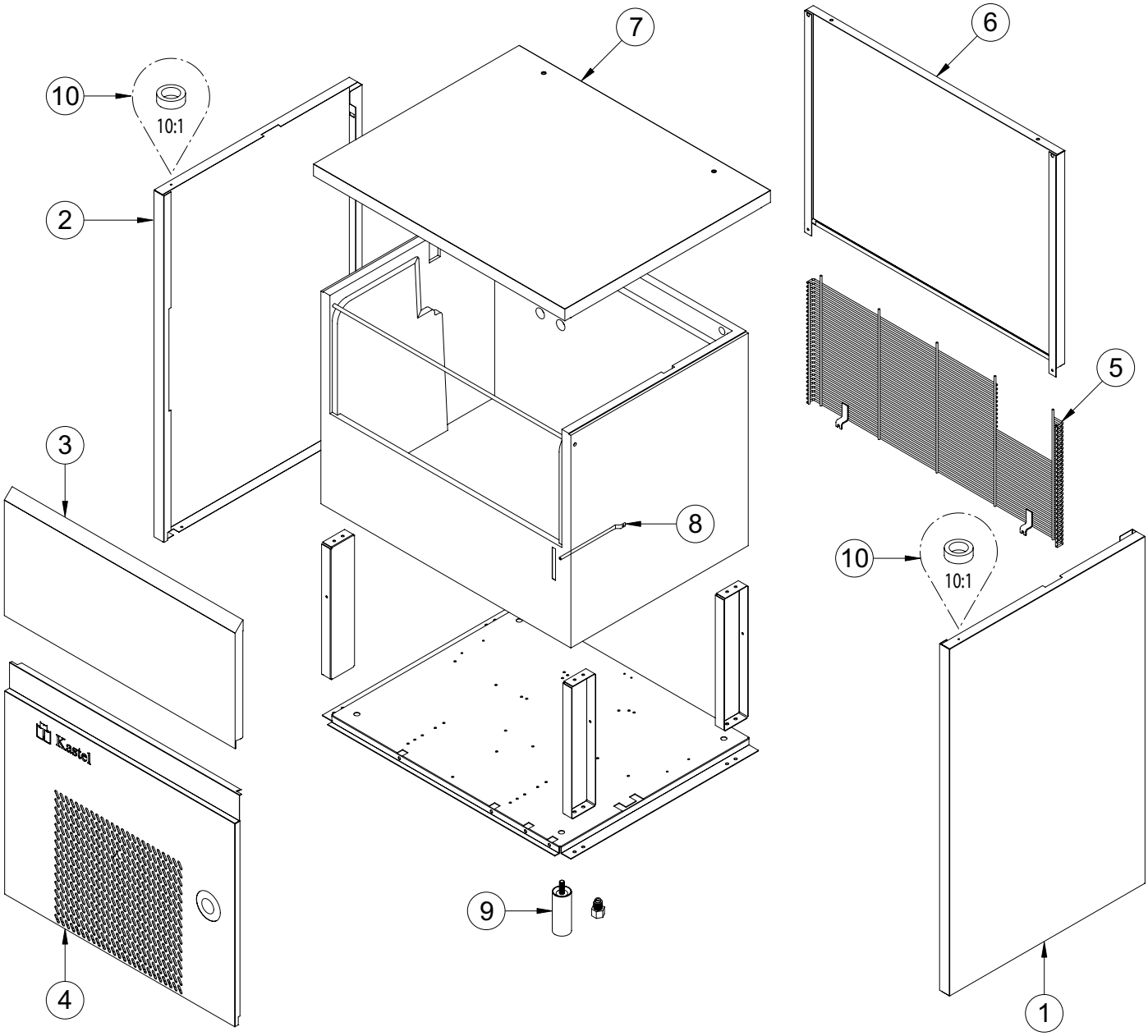

Mantellatura
Body

Зип Общепит
vsezip.ru
+7(812)987-08-81

POS.	CODICE	DESCRIZIONE	DESCRIPTION
1	K00212	MANTELLO DX	RIGHT PANEL
2	K00213	MANTELLO SX	LEFT PANEL
3	K00249	SPORTELLO	DOOR
4	K02235	SOTTOPORTA	FRONT PANEL
5	K00065	GRIGLIA POSTERIORE	BACK GRID
6	K00211	PANNELLO POSTERIORE	BACK PANEL
7	K02334	CAPOTTINA	TOP ASSEMBLY
8	K00043	POZZETTO	THERMOSTAT POCKET
9	K01341	PIEDINO (NR.4)	FOOT
10	K01148	BUSSOLA	BUSH

Impianto refrigerante
Cooling system

Зип Общепит
vsezip.ru
+7(812)987-08-81

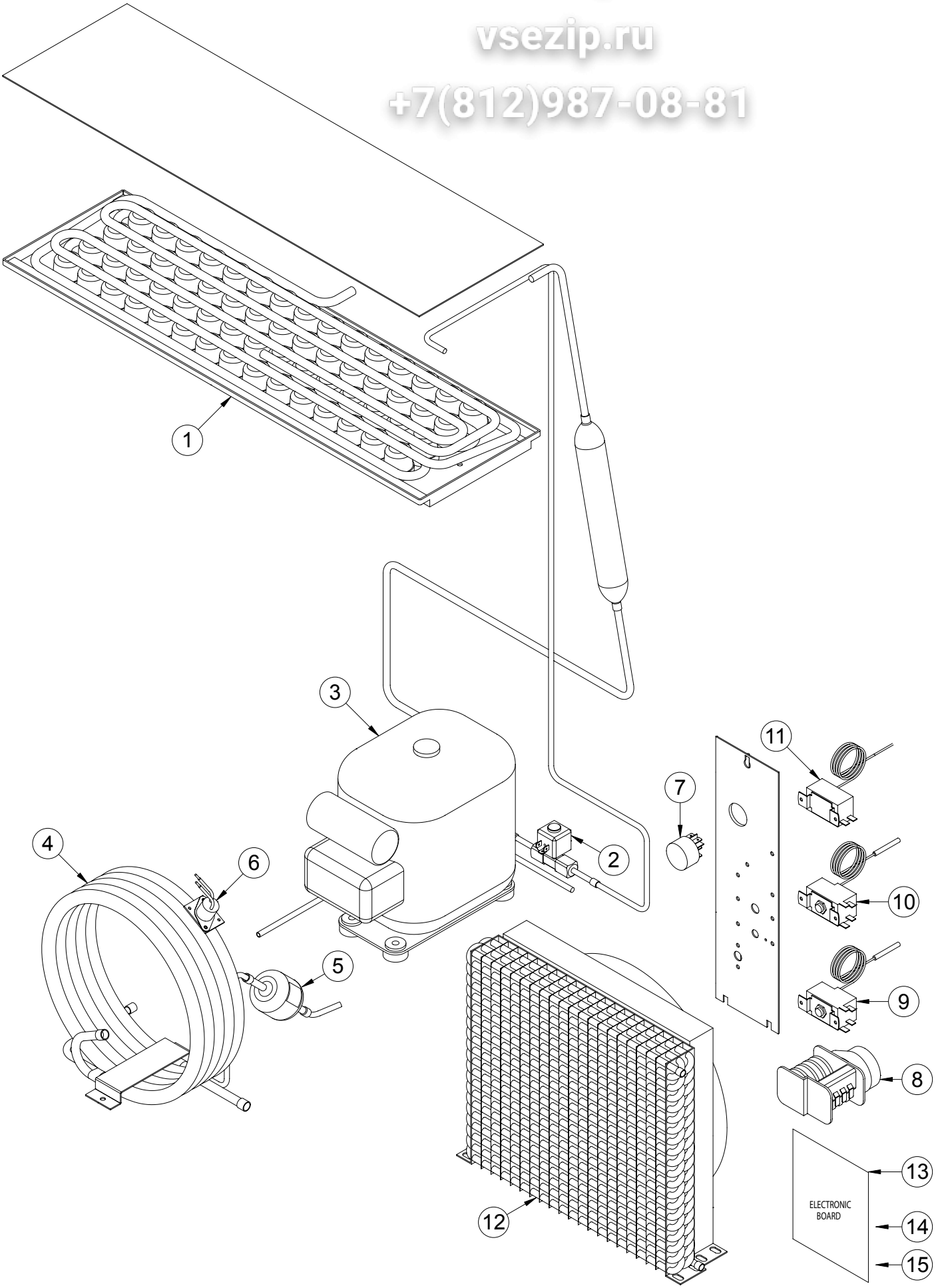

Impianto refrigerante
Cooling system

Зип Общепит
vsezip.ru
+7(812)987-08-81

POS.	CODICE	DESCRIZIONE	DESCRIPTION
1	K04123	EVAPORATORE	EVAPORATOR
2	K01531	ELETTROVALVOLA GAS	HOT GAS VALVE
3	K00475	COMPRESSORE	COMPRESSOR
4	K00333	ASS. CONDENSATORE (ACQUA)	WATER CONDENSER ASS. (WATER)
5	K00081	FILTRO GAS	GAS FILTER
6	K00076	TERMOSTATO SICUREZZA (ACQUA)	SAFETY THERMOSTAT (WATER)
7	K02508	INTERRUTTORE	ON-OFF SWITCH
8	K00075	TIMER	TIMER
9	K00080	TERMOSTATO EVAPORATORE	EVAPORATOR THERMOSTAT
10	K00079	TERMOSTATO GHIACCIO	BIN THERMOSTAT
11	K00077	PRESSOSTATO	PRESSURE SWITCH
12	K04056	ASS. CONDENSATORE (ARIA)	AIR CONDENSER ASS. (AIR)
13	K04601	SCHEDA ELETTRONICA	ELECTRONIC BOARD
14	K01472	SONDA EVAPORATORE	EVAPORATORE PROBE
15	K01473	SONDA VASCA	BIN PROBE

Impianto idrico
Water system

Зип Общепит
vsezip.ru
+7(812)987-08-81

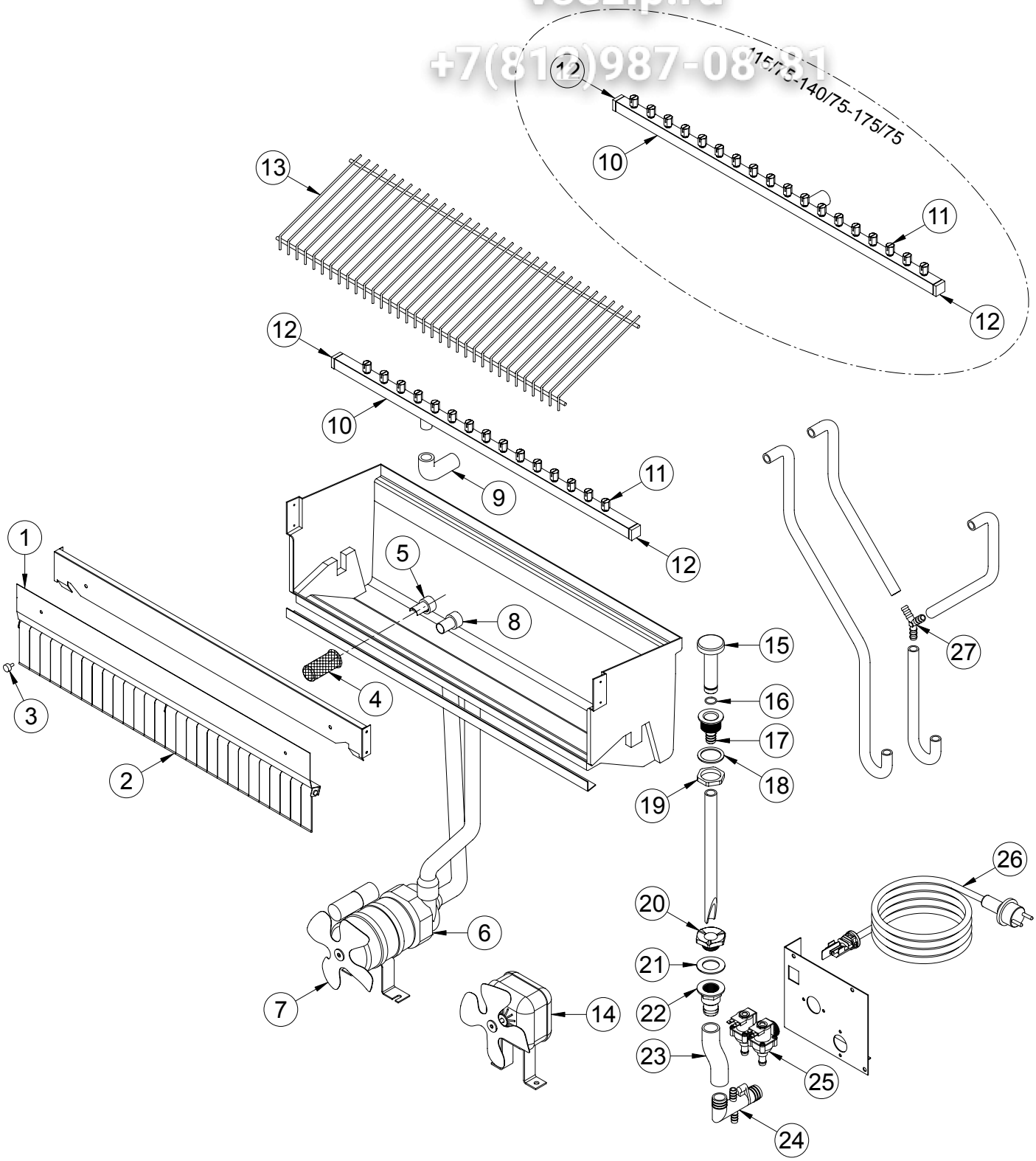

Impianto idrico
Water system

Зип Общепит
vsezip.ru
+7(812)987-08-81

POS.	CODICE	DESCRIZIONE	DESCRIPTION
1	K00556	ASS. PANNELLO BANDIERINE	FLAG SUPPORT ASSEMBLY
2	K00008	BANDIERINE	FLAG
3	K00013	NOTTOLINO (NR.2)	PAWL
4	K00012	FILTRO ASPIRAZIONE	SUCTION FILTER
5	K00058	ANELLO ASPIRAZIONE	SUCTION RING
6	K00553	ASS. POMPA	PUMP ASSEMBLY
7	K01023	VENTOLA	FAN
8	K00057	ANELLO MANDATA	INLET RING
9	K00048	MANICOTTO RAMPA	BAR PIPE
10	K04291	ASS. RAMPA	SPRAYERS BAR ASSEMBLY
11	K03355	UGELLO	SPRAYERS
12	K03353	TAPPO (NR.2)	PLUG
13	K00024	SCIVOLO	CHUTE
14	K01083	VENTILATORE (ACQUA)	FAN MOTOR ASSEMBLY (WATER)
15	K01317	TROPPOPIENO	OVERFLOW ASSEMBLY
16	K01125	GUARNIZIONE	GASKET
17	K00006	PILETTA TROPPOPIENO	OVERFLOW DRAIN
18	K00536	GUARNIZIONE	GASKET
19	K01126	GHIERA	RING NUT
20	K00004	DADO PILETTA	DRAIN SCREW NUT
21	K00003	GUARNIZIONE	GASKET
22	K00039	TRONCHETTO PILETTA	DRAIN STUB PIPE
23	K00110	MANICOTTO SCARICO	DRAIN PIPE
24	K01806	RACCORDO SCARICO (ACQUA)	NIPPLE WATER OUTLET (WATER)
	K01805	RACCORDO SCARICO (ARIA)	NIPPLE WATER OUTLET (AIR)
25	K01195	ELETTROVALVOLA (ACQUA)	WATERVALVE (WATER)
	K01213	ELETTROVALVOLA (ARIA)	WATERVALVE (AIR)
26	K00032	CAVO ALIMENTAZIONE	CABLE
27	K00010	RACCORDO A 3 VIE (Ø 10)	WYE

Mantellatura
Body

Зип Общепит
vsezip.ru
+7(812)987-08-81

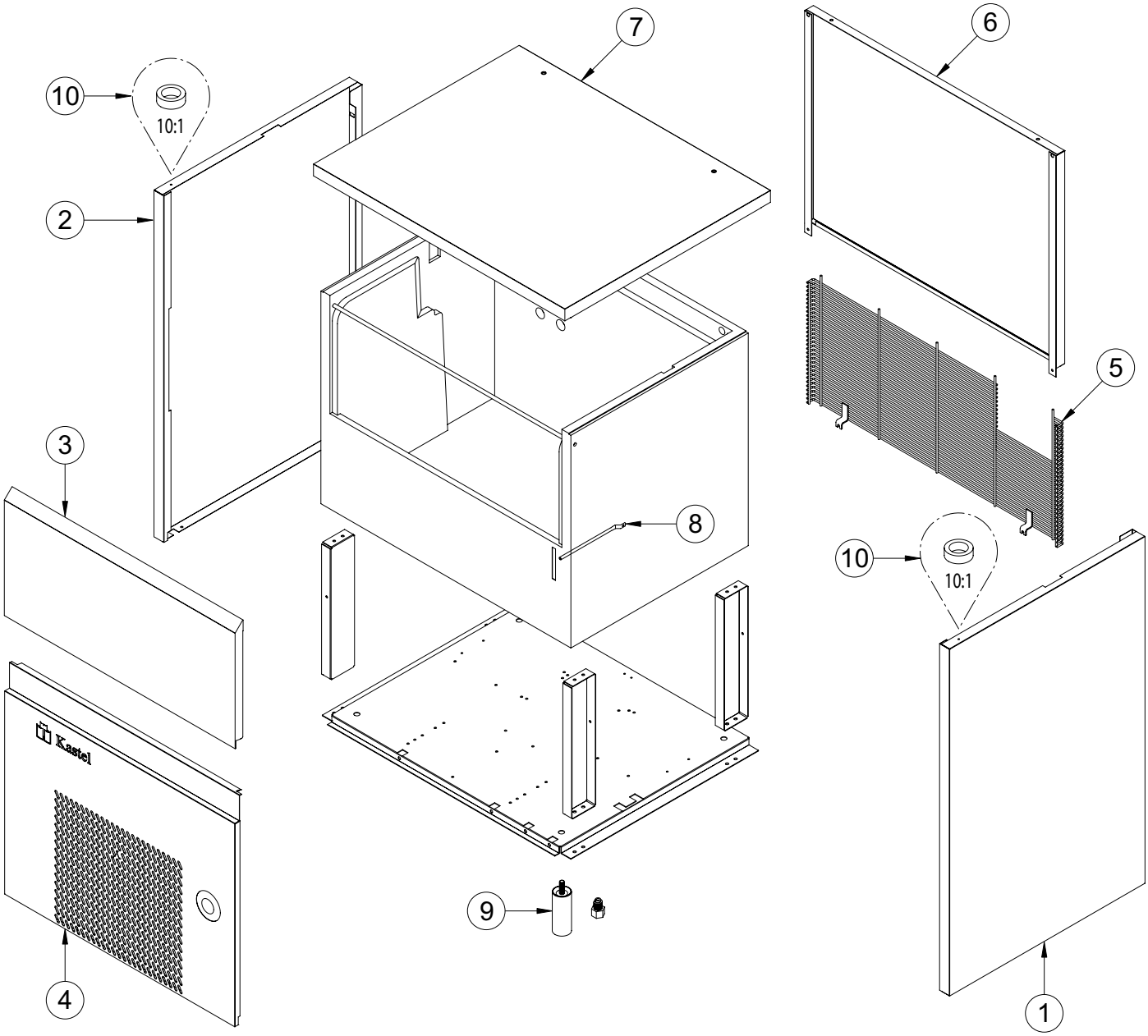

Mantellatura
Body

Зип Общепит
vsezip.ru
+7(812)987-08-81

POS.	CODICE	DESCRIZIONE	DESCRIPTION
1	K00451	MANTELLO DX	RIGHT PANEL
2	K00452	MANTELLO SX	LEFT PANEL
3	K00456	SPORTELLO	DOOR
4	K02237	SOTTOPORTA	FRONT PANEL
5	K00450	GRIGLIA POSTERIORE	BACK GRID
6	K00448	PANNELLO POSTERIORE	BACK PANEL
7	K02335	CAPOTTINA	TOP ASSEMBLY
8	K00043	POZZETTO	THERMOSTAT POCKET
9	K01341	PIEDINO (NR.4)	FOOT
10	K01148	BUSSOLA	BUSH

Impianto refrigerante

Cooling system

Зип Общепит
vsezip.ru
+7(812)987-08-81

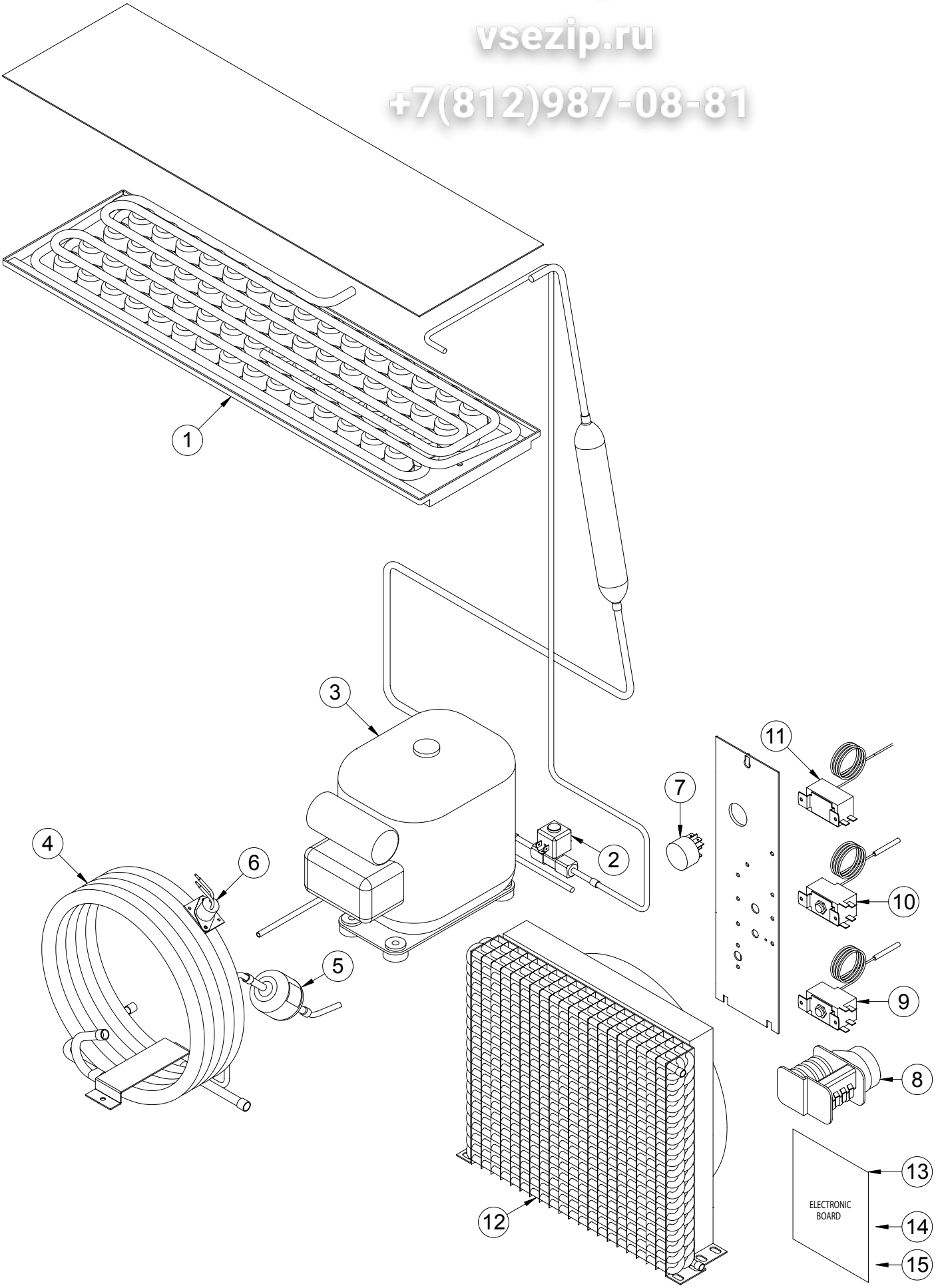

Impianto refrigerante
Cooling system

Зип Общепит
vsezip.ru
+7(812)987-08-81

POS.	CODICE	DESCRIZIONE	DESCRIPTION
1	K00332	EVAPORATORE	EVAPORATOR
2	K01532	ELETTROVALVOLA GAS	HOT GAS VALVE
3	K00475	COMPRESSORE	COMPRESSOR
4	K00333	ASS. CONDENSATORE (ACQUA)	WATER CONDENSER ASS. (WATER)
5	K00478	FILTRO GAS	GAS FILTER
6	K00076	TERMOSTATO SICUREZZA (ACQUA)	SAFETY THERMOSTAT (WATER)
7	K02508	INTERRUTTORE	ON-OFF SWITCH
8	K00075	TIMER	TIMER
9	K00080	TERMOSTATO EVAPORATORE	EVAPORATOR THERMOSTAT
10	K00079	TERMOSTATO GHIACCIO	BIN THERMOSTAT
11	K00077	PRESSOSTATO	PRESSURE SWITCH
12	K04056	ASS. CONDENSATORE (ARIA)	AIR CONDENSER ASS. (AIR)
13	K04601	SCHEDA ELETTRONICA	ELECTRONIC BOARD
14	K01472	SONDA EVAPORATORE	EVAPORATORE PROBE
15	K01473	SONDA VASCA	BIN PROBE

Impianto idrico
Water system

Kastel

Зип Общепит
vsezip.ru
+7(812)987-08-81

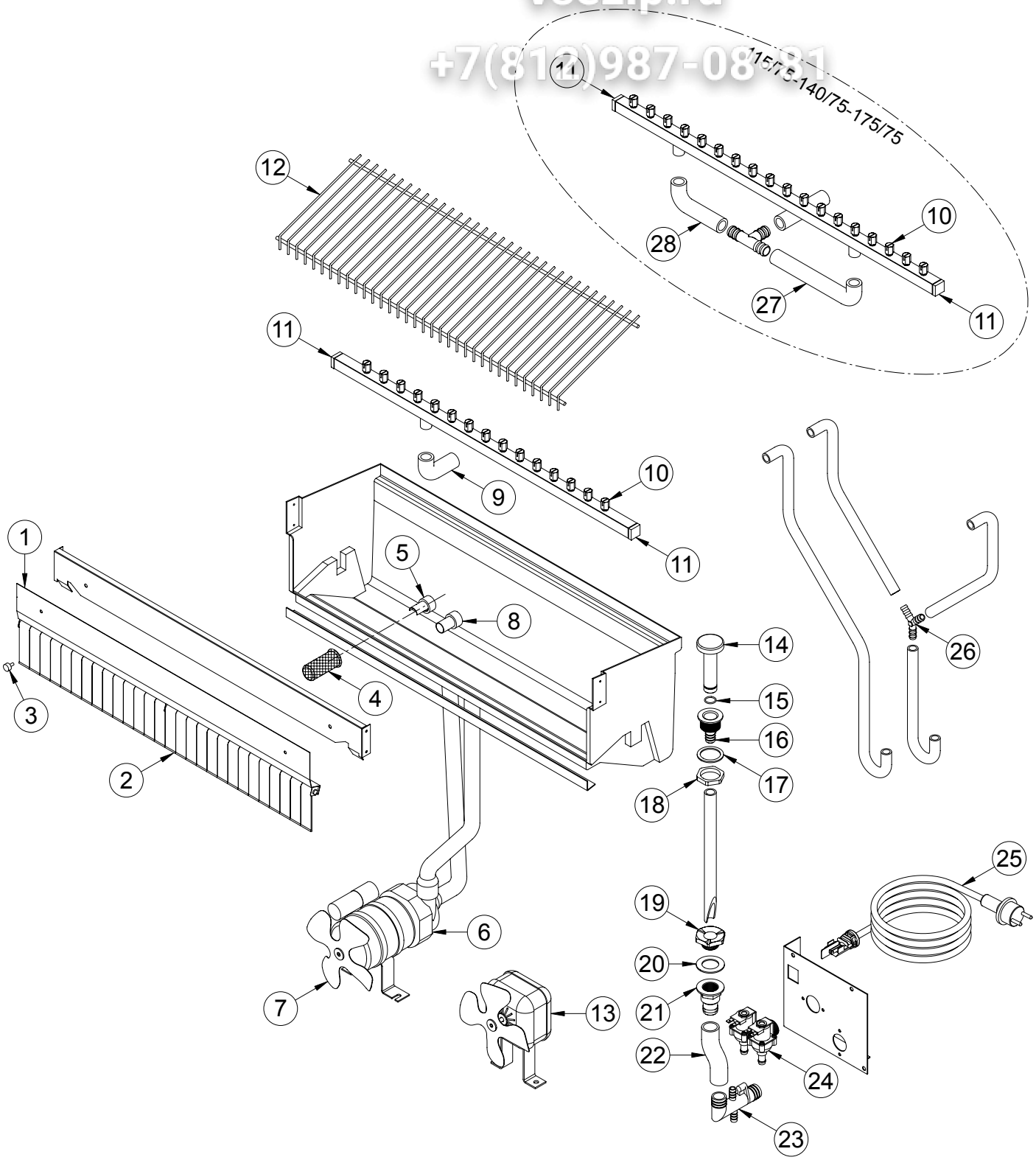

Impianto idrico
Water system

Зип Общепит
vsezip.ru
+7(812)987-08-81

POS.	CODICE	DESCRIZIONE	DESCRIPTION
1	K00227	ASS. PANNELLO BANDIERINE	FLAG SUPPORT ASSEMBLY
2	K00008	BANDIERINE	FLAG
3	K00013	NOTTOLINO (NR.2)	PAWL
4	K00012	FILTRO ASPIRAZIONE	SUCTION FILTER
5	K00058	ANELLO ASPIRAZIONE	SUCTION RING
6	K01164	ASS. POMPA	PUMP ASSEMBLY
7	K01023	VENTOLA	FAN
8	K00057	ANELLO MANDATA	INLET RING
9	K02900	ASS. RAMPA	SPRAYERS BAR ASSEMBLY
10	K03355	UGELLO	SPRAYERS
11	K03353	TAPPO (NR.2)	PLUG
12	K00334	SCIVOLO	CHUTE
13	K01083	VENTILATORE (ACQUA)	FAN MOTOR ASSEMBLY (WATER)
14	K01317	TROPPOPIENO	OVERFLOW ASSEMBLY
15	K01125	GUARNIZIONE	GASKET
16	K00006	PILETTA TROPPOPIENO	OVERFLOW DRAIN
17	K00536	GUARNIZIONE	GASKET
18	K01126	GHIERA	RING NUT
19	K00004	DADO PILETTA	DRAIN SCREW NUT
20	K00003	GUARNIZIONE	GASKET
21	K00039	TRONCHETTO PILETTA	DRAIN STUB PIPE
22	K00110	MANICOTTO SCARICO	DRAIN PIPE
23	K01806	RACCORDO SCARICO (ACQUA)	NIPPLE WATER OUTLET (WATER)
	K01805	RACCORDO SCARICO (ARIA)	NIPPLE WATER OUTLET (AIR)
24	K01195	ELETTROVALVOLA (ACQUA)	WATERVALVE (WATER)
	K01214	ELETTROVALVOLA (ARIA)	WATERVALVE (AIR)
25	K00032	CAVO ALIMENTAZIONE	CABLE
26	K00010	RACCORDO A 3 VIE (Ø 10)	WYE
27	K00445	MANICOTTO RAMPA	BAR PIPE
28	K00444	MANICOTTO RAMPA	BAR PIPE

Mantellatura
Body

Зип Общепит
vsezip.ru
+7(812)987-08-81

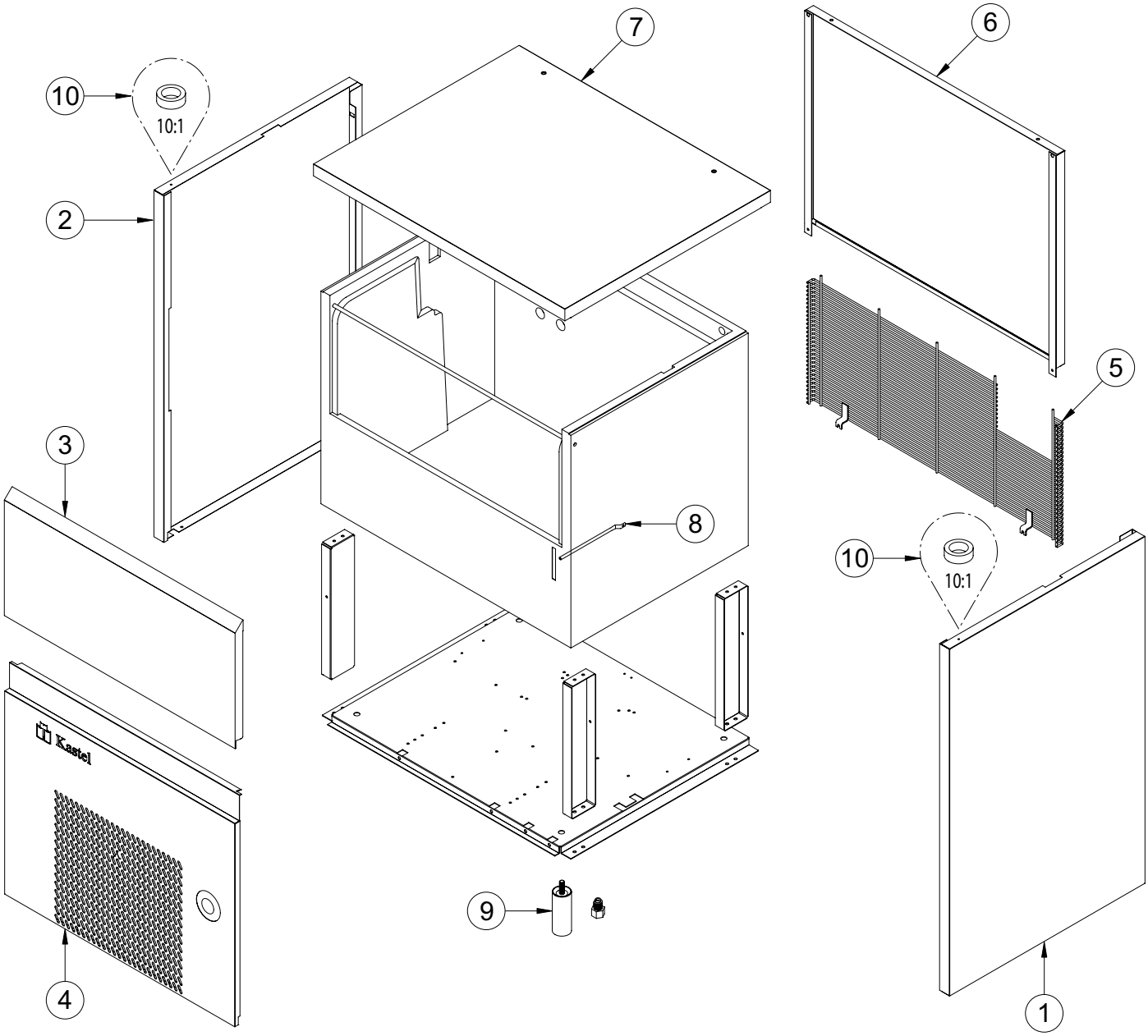

Mantellatura
Body

Зип Общепит
vsezip.ru
+7(812)987-08-81

POS.	CODICE	DESCRIZIONE	DESCRIPTION
1	K00451	MANTELLO DX	RIGHT PANEL
2	K00452	MANTELLO SX	LEFT PANEL
3	K00456	SPORTELLO	DOOR
4	K02237	SOTTOPORTA	FRONT PANEL
5	K00450	GRIGLIA POSTERIORE	BACK GRID
6	K00448	PANNELLO POSTERIORE	BACK PANEL
7	K02335	CAPOTTINA	TOP ASSEMBLY
8	K00043	POZZETTO	THERMOSTAT POCKET
9	K01341	PIEDINO (NR.4)	FOOT
10	K01148	BUSSOLA	BUSH

Impianto refrigerante
Cooling system

Зип Общепит
vsezip.ru
+7(812)987-08-81

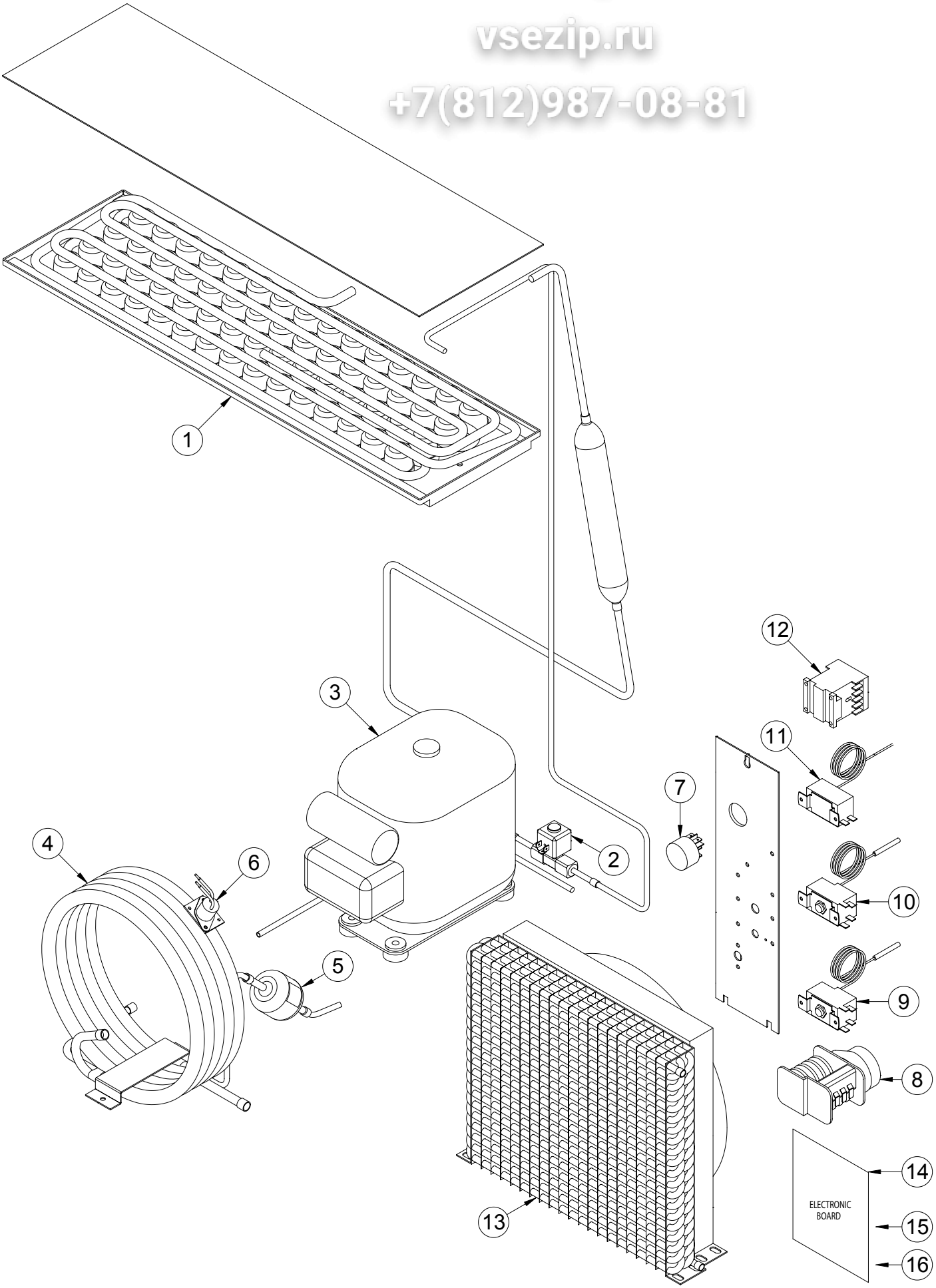

Impianto refrigerante
Cooling system

Зип Общепит
vsezip.ru
+7(812)987-08-81

POS.	CODICE	DESCRIZIONE	DESCRIPTION
1	K00332	EVAPORATORE	EVAPORATOR
2	K01532	ELETTROVALVOLA GAS	HOT GAS VALVE
3	K04420	COMPRESSORE	COMPRESSOR
4	K00333	ASS. CONDENSATORE (ACQUA)	WATER CONDENSER ASS. (WATER)
5	K00478	FILTRO GAS	GAS FILTER
6	K00076	TERMOSTATO SICUREZZA (ACQUA)	SAFETY THERMOSTAT (WATER)
7	K02508	INTERRUTTORE	ON-OFF SWITCH
8	K00257	TIMER	TIMER
9	K00080	TERMOSTATO EVAPORATORE	EVAPORATOR THERMOSTAT
10	K00079	TERMOSTATO GHIACCIO	BIN THERMOSTAT
11	K00077	PRESSOSTATO	PRESSURE SWITCH
12	K00500	CONTATTORE	CONTACTOR
13	K04056	ASS. CONDENSATORE (ARIA)	AIR CONDENSER ASS. (AIR)
14	K04601	SCHEDA ELETTRONICA	ELECTRONIC BOARD
15	K01472	SONDA EVAPORATORE	EVAPORATORE PROBE
16	K01473	SONDA VASCA	BIN PROBE

Impianto idrico
Water system

Зип Общепит
vsezip.ru
+7(812)987-08-81

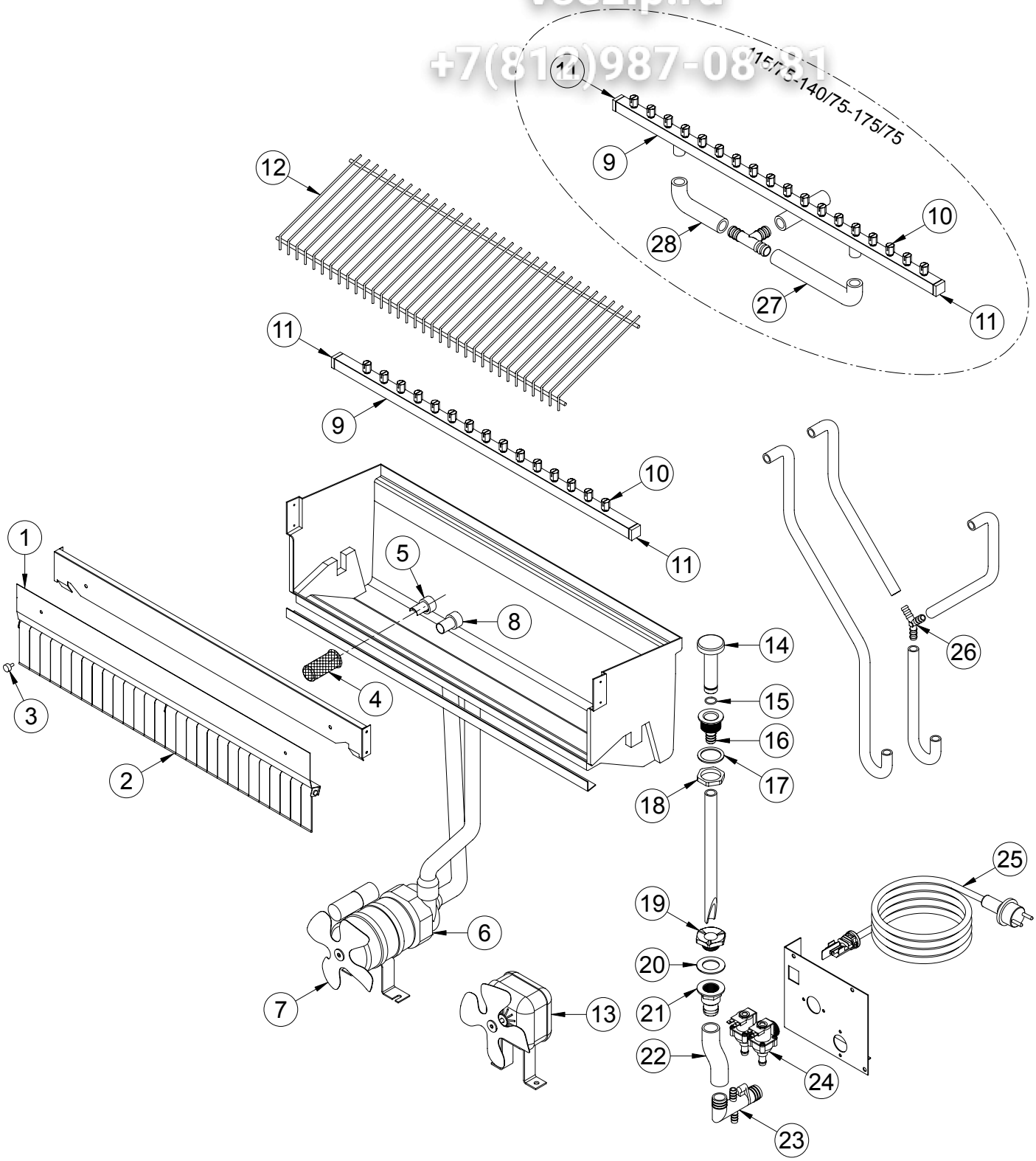

Impianto idrico
Water system

Зип Общепит
vsezip.ru
+7(812)987-08-81

POS.	CODICE	DESCRIZIONE	DESCRIPTION
1	K00227	ASS. PANNELLO BANDIERINE	FLAG SUPPORT ASSEMBLY
2	K00008	BANDIERINE	FLAG
3	K00013	NOTTOLINO (NR.2)	PAWL
4	K00012	FILTRO ASPIRAZIONE	SUCTION FILTER
5	K00058	ANELLO ASPIRAZIONE	SUCTION RING
6	K01164	ASS. POMPA	PUMP ASSEMBLY
7	K01023	VENTOLA	FAN
8	K00057	ANELLO MANDATA	INLET RING
9	K02900	ASS. RAMPA	SPRAYERS BAR ASSEMBLY
10	K03355	UGELLO	SPRAYERS
11	K03353	TAPPO (NR.2)	PLUG
12	K00334	SCIVOLO	CHUTE
13	K01083	VENTILATORE (ACQUA)	FAN MOTOR ASSEMBLY (WATER)
14	K01317	TROPPOPIENO	OVERFLOW ASSEMBLY
15	K01125	GUARNIZIONE	GASKET
16	K00006	PILETTA TROPPOPIENO	OVERFLOW DRAIN
17	K00536	GUARNIZIONE	GASKET
18	K01126	GHIERA	RING NUT
19	K00004	DADO PILETTA	DRAIN SCREW NUT
20	K00003	GUARNIZIONE	GASKET
21	K00039	TRONCHETTO PILETTA	DRAIN STUB PIPE
22	K00110	MANICOTTO SCARICO	DRAIN PIPE
23	K01806	RACCORDO SCARICO (ACQUA)	NIPPLE WATER OUTLET (WATER)
	K01805	RACCORDO SCARICO (ARIA)	NIPPLE WATER OUTLET (AIR)
24	K04466	ELETTROVALVOLA (ACQUA)	WATERVALVE (WATER)
	K01214	ELETTROVALVOLA (ARIA)	WATERVALVE (AIR)
25	K00032	CAVO ALIMENTAZIONE	CABLE
26	K00010	RACCORDO A 3 VIE (Ø 10)	WYE
27	K00445	MANICOTTO RAMPA	BAR PIPE
28	K00444	MANICOTTO RAMPA	BAR PIPE

Mantellatura
Body

Зип Общепит
vsezip.ru
+7(812)987-08-81

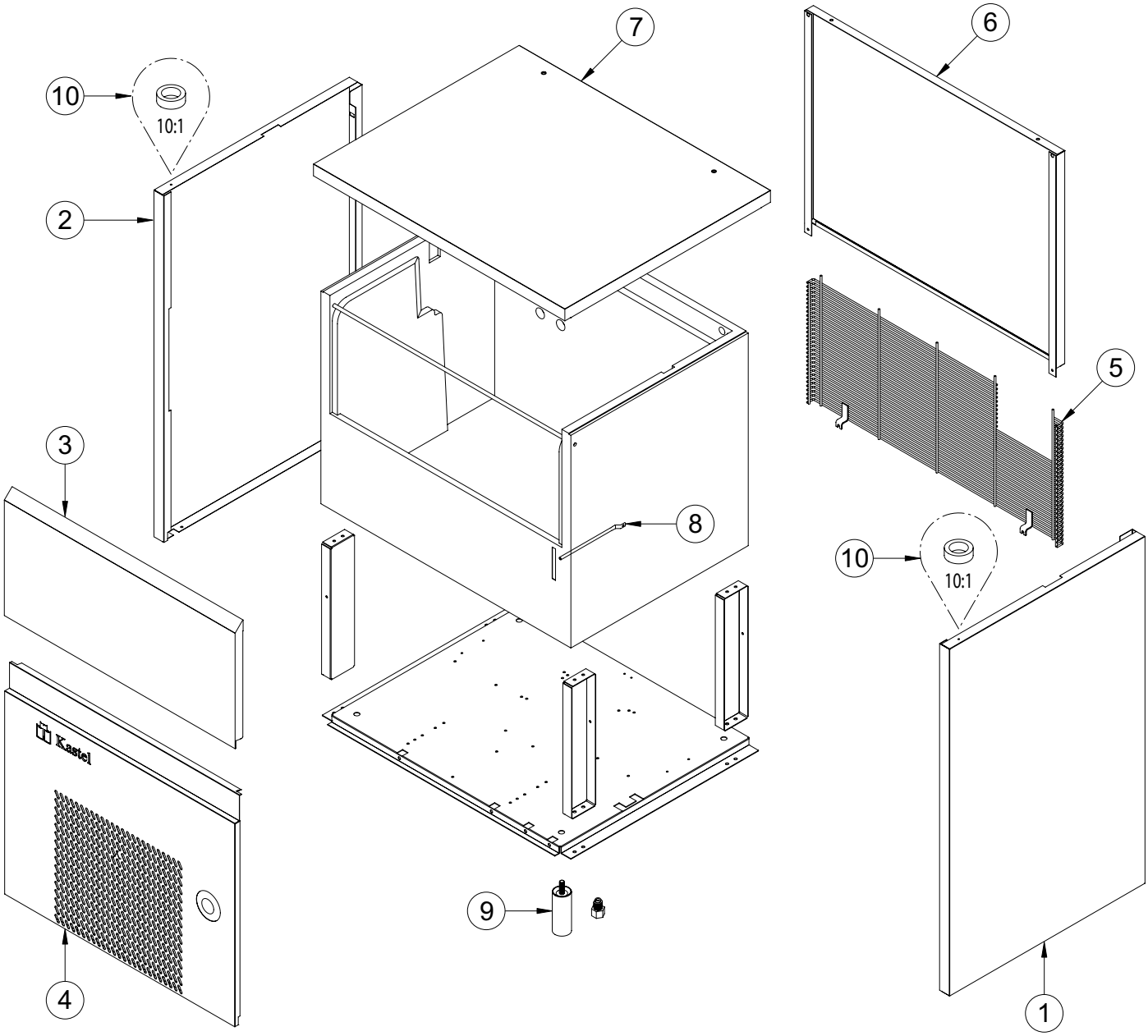

Mantellatura
Body

Зип Общепит
vsezip.ru
+7(812)987-08-81

POS.	CODICE	DESCRIZIONE	DESCRIPTION
1	K00451	MANTELLO DX	RIGHT PANEL
2	K00452	MANTELLO SX	LEFT PANEL
3	K00456	SPORTELLO	DOOR
4	K02237	SOTTOPORTA	FRONT PANEL
5	K00450	GRIGLIA POSTERIORE	BACK GRID
6	K00448	PANNELLO POSTERIORE	BACK PANEL
7	K02335	CAPOTTINA	TOP ASSEMBLY
8	K00043	POZZETTO	THERMOSTAT POCKET
9	K01341	PIEDINO (NR.4)	FOOT
10	K01148	BUSSOLA	BUSH

Impianto refrigerante
Cooling system

Зип Общепит
vsezip.ru
+7(812)987-08-81

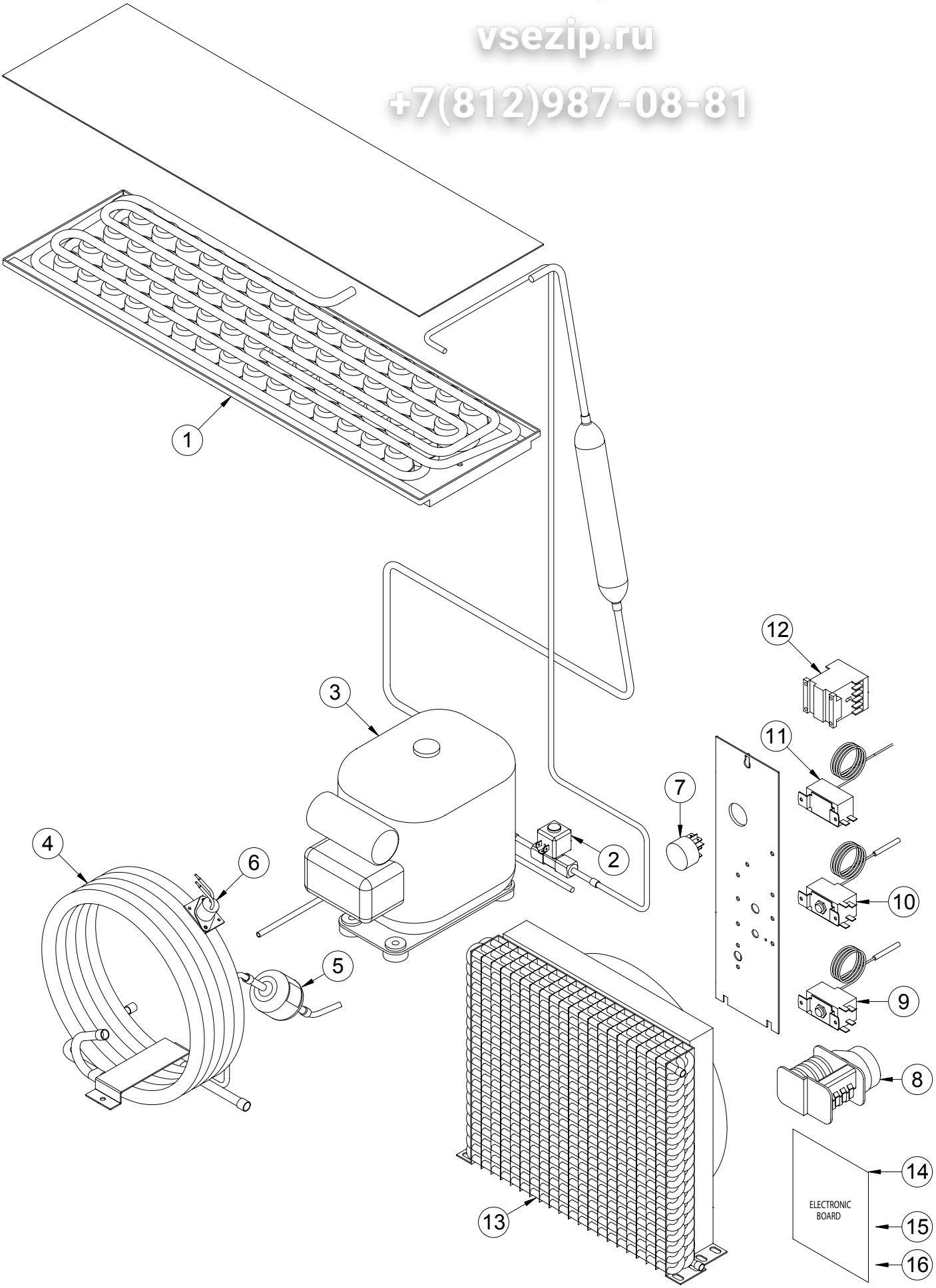

Impianto refrigerante
Cooling system

Зип Общепит
vsezip.ru
+7(812)987-08-81

POS.	CODICE	DESCRIZIONE	DESCRIPTION
1	K00332	EVAPORATORE	EVAPORATOR
2	K01532	ELETTROVALVOLA GAS	HOT GAS VALVE
3	K04420	COMPRESSORE	COMPRESSOR
4	K00333	ASS. CONDENSATORE (ACQUA)	WATER CONDENSER ASS. (WATER)
5	K00478	FILTRO GAS	GAS FILTER
6	K00076	TERMOSTATO SICUREZZA (ACQUA)	SAFETY THERMOSTAT (WATER)
7	K02508	INTERRUTTORE	ON-OFF SWITCH
8	K00257	TIMER	TIMER
9	K00080	TERMOSTATO EVAPORATORE	EVAPORATOR THERMOSTAT
10	K00079	TERMOSTATO GHIACCIO	BIN THERMOSTAT
11	K00077	PRESSOSTATO	PRESSURE SWITCH
12	K00500	CONTATTORE	CONTACTOR
13	K04056	ASS. CONDENSATORE (ARIA)	AIR CONDENSER ASS. (AIR)
14	K04601	SCHEDA ELETTRONICA	ELECTRONIC BOARD
15	K01472	SONDA EVAPORATORE	EVAPORATORE PROBE
16	K01473	SONDA VASCA	BIN PROBE

Impianto idrico
Water system

Зип Общепит
vsezip.ru
+7(812)987-08-81

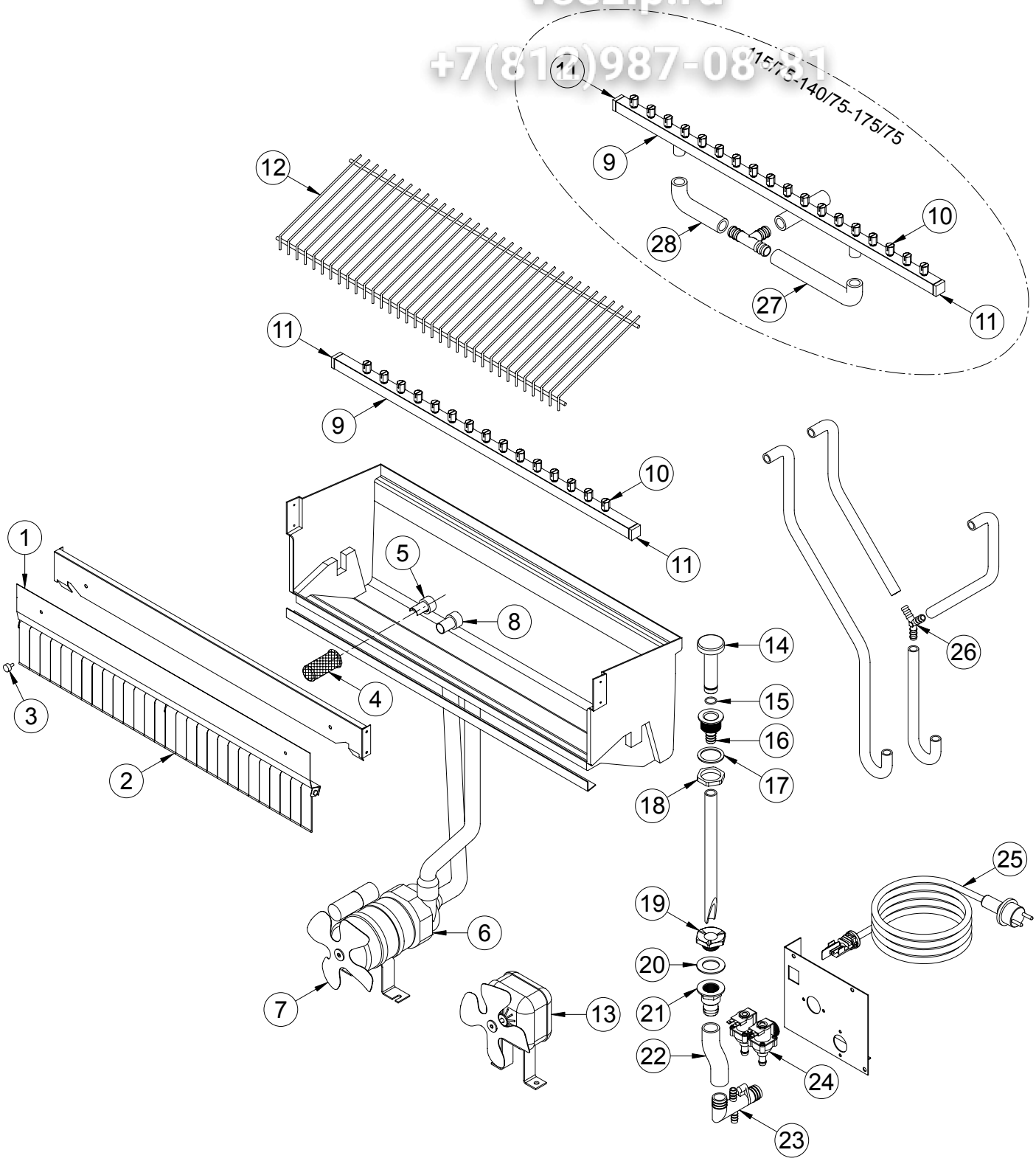

Impianto idrico
Water system

Зип Общепит
vsezip.ru
+7(812)987-08-81

POS.	CODICE	DESCRIZIONE	DESCRIPTION
1	K00227	ASS. PANNELLO BANDIERINE	FLAG SUPPORT ASSEMBLY
2	K00008	BANDIERINE	FLAG
3	K00013	NOTTOLINO (NR.2)	PAWL
4	K00012	FILTRO ASPIRAZIONE	SUCTION FILTER
5	K00058	ANELLO ASPIRAZIONE	SUCTION RING
6	K01164	ASS. POMPA	PUMP ASSEMBLY
7	K01023	VENTOLA	FAN
8	K00057	ANELLO MANDATA	INLET RING
9	K02900	ASS. RAMPA	SPRAYERS BAR ASSEMBLY
10	K03355	UGELLO	SPRAYERS
11	K03353	TAPPO (NR.2)	PLUG
12	K00334	SCIVOLO	CHUTE
13	K01083	VENTILATORE (ACQUA)	FAN MOTOR ASSEMBLY (WATER)
14	K01317	TROPPOPIENO	OVERFLOW ASSEMBLY
15	K01125	GUARNIZIONE	GASKET
16	K00006	PILETTA TROPPOPIENO	OVERFLOW DRAIN
17	K00536	GUARNIZIONE	GASKET
18	K01126	GHIERA	RING NUT
19	K00004	DADO PILETTA	DRAIN SCREW NUT
20	K00003	GUARNIZIONE	GASKET
21	K00039	TRONCHETTO PILETTA	DRAIN STUB PIPE
22	K00110	MANICOTTO SCARICO	DRAIN PIPE
23	K01806	RACCORDO SCARICO (ACQUA)	NIPPLE WATER OUTLET (WATER)
	K01805	RACCORDO SCARICO (ARIA)	NIPPLE WATER OUTLET (AIR)
24	K04466	ELETTROVALVOLA (ACQUA)	WATERVALVE (WATER)
	K01214	ELETTROVALVOLA (ARIA)	WATERVALVE (AIR)
25	K00032	CAVO ALIMENTAZIONE	CABLE
26	K00010	RACCORDO A 3 VIE (Ø 10)	WYE
27	K00445	MANICOTTO RAMPA	BAR PIPE
28	K00444	MANICOTTO RAMPA	BAR PIPE